DATENBLATT

Mutternset mit UNC4-40 Gewinde, ESV-U/K, (Satz=2 Stück)











Beschreibung	
ESV - U/K (Satz=2 Stück), Muttern.	
Technische Eigenschaften	
Anschlussart	-
Anschusswinkel (180°/90°)	180
Ausführung	-
Herstellungsart der Kontakte (gedreht/gestanzt)	gedreht
Kontaktausführung	-

Verfügbare Varianten

ArtNr.	Bezeichnung	Polzahl	Verpackung
29313.1V2	Mutternset mit UNC4-40 Gewinde, ESV-U/K, (Satz=2 Stück)	-	100 Satz pro Beutel

Zeichnungen

Dieses Datenblatt wurde maschinell am 25-11-2026 erzeugt. Technische Änderungen vorbehalten.

EFB-Elektronik GmbH
Striegauer Straße 1
33719 Bielefeld

fon: +49 521 40 41 8-0
fax: +49 521 40 41 8-50

info@efb-elektronik.de
www.efb-elektronik.de

WIR SORGEN FÜR VERBINDUNG
WE CARE FOR CONNECTION

DATENBLATT

Mutternset mit UNC4-40 Gewinde, ESV-U/K, (Satz=2 Stück)

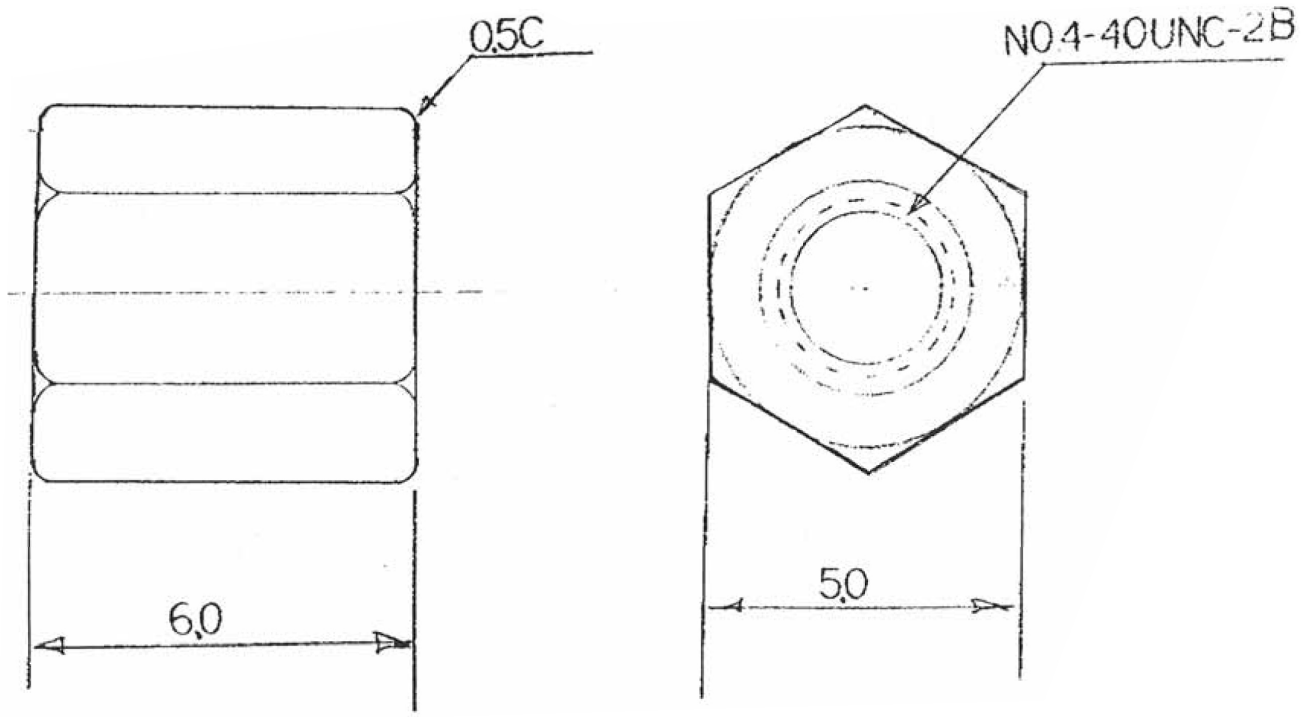

Hinweis zur bestimmungsgemäßen Verwendung

Dieses Datenblatt dient ausschließlich der Beschreibung der technischen Eigenschaften des Produkts. Es ersetzt keine Prüfung der Eignung für den konkreten Anwendungsfall. Der Anwender ist dafür verantwortlich sicherzustellen, dass das Produkt entsprechend seiner technischen Spezifikation sowie den geltenden gesetzlichen und normativen Anforderungen verwendet wird.

Dieses Datenblatt wurde maschinell am 25-11-2026 erzeugt. Technische Änderungen vorbehalten.

EFB-Elektronik GmbH
Striegauer Straße 1
33719 Bielefeld

fon: +49 521 40 41 8-0
fax: +49 521 40 41 8-50

info@efb-elektronik.de
www.efb-elektronik.de

WIR SORGEN FÜR VERBINDUNG
WE CARE FOR CONNECTION