DATENBLATT

Modular-Adapter RJ45 UTP

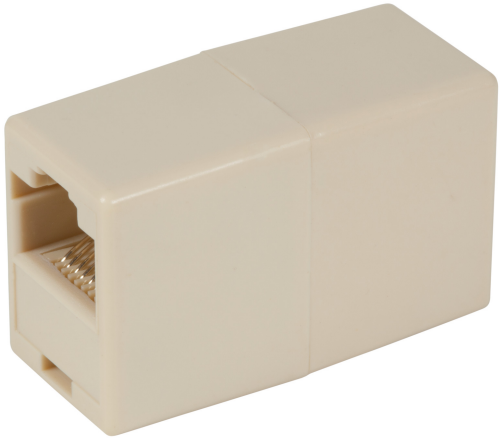

Beschreibung

Der Modular-Adapter RJ45 UTP von EFB-Elektronik ist als ungeschirmter Modular-Adapter RJ45 im Kunststoffgehäuse für die Desktop-Montage ausgelegt. Mit Buchse/Buchse-Ausführung, 2x RJ45 und gerader Bauform eignet er sich für eine kompakte Integration in Telekommunikationsanwendungen.

• Buchse/Buchse mit 2x RJ45 – Ermöglicht eine durchgängige Verbindung über zwei RJ45-Schnittstellen und unterstützt eine kompakte Desktop-Integration.
• Ungeschirmte UTP-Ausführung – Passt zu Telekommunikationsanwendungen mit direkter Signalführung und ohne zusätzliche Schirmung.
• Gerade Bauform für die Desktop-Montage – Erleichtert den Einbau in passende stationäre Umgebungen und sorgt für eine übersichtliche Integration.

Die ungeschirmte Konstruktion reduziert die Ausführung auf eine klare, funktionale Verbindungslösung für den Kommunikationsbereich. Die Kombination aus Buchse/Buchse und 2x RJ45 ermöglicht eine direkte Durchverbindung, während die gerade Bauform und die Desktop-Montage eine platzsparende Installation unterstützen.

Technische Details
• Marke: EFB-Elektronik
• Ausführung: Buchse/Buchse
• Steckverbindertyp: 2x RJ45
• Kategorie: Telekomunikation
• Montage: Desktop
• Bauform: gerade

Technische Eigenschaften

Ausführung	Buchse/Buchse
Bauform	gerade
Kategorie	Telekomunikation

Dieses Datenblatt wurde maschinell am 29-11-2026 erzeugt. Technische Änderungen vorbehalten.

EFB-Elektronik GmbH
Striegauer Straße 1
33719 Bielefeld

fon: +49 521 40 41 8-0
fax: +49 521 40 41 8-50

info@efb-elektronik.de
www.efb-elektronik.de

WIR SORGEN FÜR VERBINDUNG
WE CARE FOR CONNECTION

DATENBLATT

Modular-Adapter RJ45 UTP

Montage	Desktop
Steckverbindertyp	2x RJ45
Steckzyklen	≥ 200
Temperaturbereich (Betrieb)	0 – 70 °C

Verfügbare Varianten

ArtNr.	Bezeichnung	Geschirmt
37503.1	Modular-Adapter RJ45 UTP	Nein

Zeichnungen

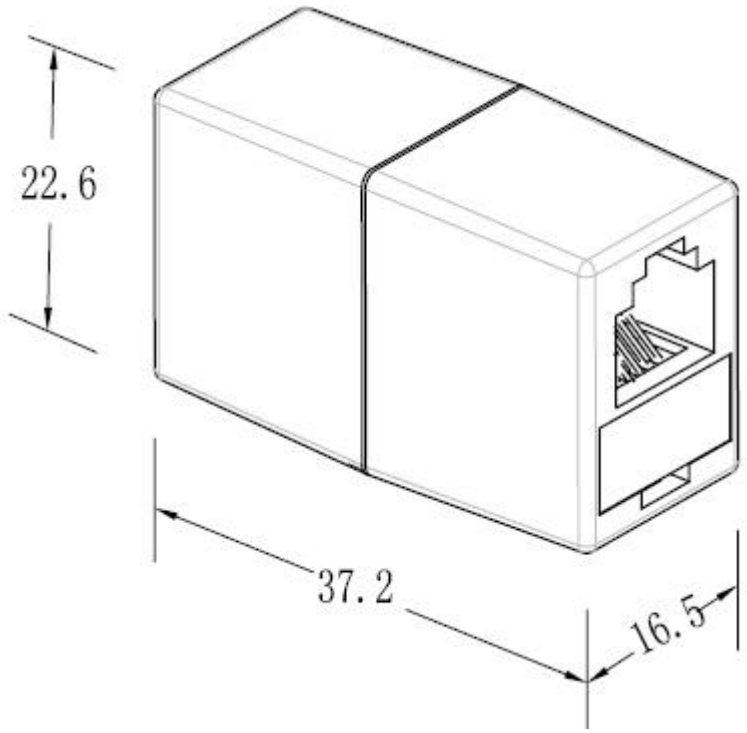

Hinweis zur bestimmungsgemäßen Verwendung

Dieses Datenblatt dient ausschließlich der Beschreibung der technischen Eigenschaften des Produkts. Es ersetzt keine Prüfung der Eignung für den konkreten Anwendungsfall. Der Anwender ist dafür verantwortlich sicherzustellen, dass das Produkt entsprechend seiner technischen Spezifikation sowie den geltenden gesetzlichen und normativen Anforderungen verwendet wird.

Dieses Datenblatt wurde maschinell am 29-11-2026 erzeugt. Technische Änderungen vorbehalten.

EFB-Elektronik GmbH
Striegauer Straße 1
33719 Bielefeld

fon: +49 521 40 41 8-0
fax: +49 521 40 41 8-50

info@efb-elektronik.de
www.efb-elektronik.de

WIR SORGEN FÜR VERBINDUNG
WE CARE FOR CONNECTION