DATENBLATT

Kupplung ST Simplex OS2 Metallgehäuse

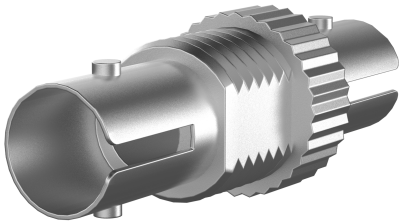



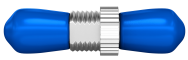



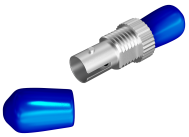

Beschreibung

Die präzise gefertigte Glasfaser-Kupplung von EFB-Elektronik verbindet ST-Steckverbinder in Singlemode-Anwendungen der Kategorie OS2. Das flanschlose Metallgehäuse mit Keramikhülse ist für den zuverlässigen Einsatz in Netzwerk-, Telekommunikations- und FTTH-Installationen konzipiert.

• ST-Anschlüsse auf beiden Seiten – Ermöglichen die präzise Verbindung kompatibler Glasfaserstrecken in Singlemode-Installationen.
• Ausgelegt für Singlemode nach OS2 – Unterstützt Anwendungen mit geringer Dämpfung und auf hohe Reichweite ausgelegte Übertragungstechnik.
• Metallgehäuse mit Keramikhülse und Staubschutzkappe – Sorgt für eine robuste, praxisgerechte Ausführung im Installationsumfeld.

Die Kupplung ist für Anwendungen konzipiert, bei denen eine stabile und präzise Steckverbindung erforderlich ist. Die ST-Ausführung unterstützt die sichere Signalführung im Simplex-Betrieb. Die Bajonettverriegelung und die Befestigung per Schraube ermöglichen eine zuverlässige Integration in passende Frontplatten und Gehäuse. Die blaue Staubschutzkappe erleichtert die optische Zuordnung im Installationsumfeld.

Technische Details
• Steckverbindertyp Anschluss 1: ST
• Steckverbindertyp Anschluss 2: ST
• Kategorie: OS2

EFB-Elektronik GmbH
Striegauer Straße 1
33719 Bielefeld

fon: +49 521 40 41 8-0
fax: +49 521 40 41 8-50

info@efb-elektronik.de
www.efb-elektronik.de

WIR SORGEN FÜR VERBINDUNG
WE CARE FOR CONNECTION

DATENBLATT

Kupplung ST Simplex OS2 Metallgehäuse

- Geeignet für Faserart: Singlemode
- Bauform: SC-Simplex
- Farbe: Metall
- Material der Hülse: Keramik
- Material des Gehäuses: Metall
- Gehäuseausführung: Flanschlos
- Verriegelungsart: Bajonettverriegelung
- Befestigungsart: Schraube
- Farbe Staubschutz: blau
- Staubschutzkappe: Ja
- Lieferumfang: 1 Kupplung, 2 Schrauben
- Zubehör: Metrische Schraube

Technische Eigenschaften	
Bauform	SC-Simplex
Befestigungsart	Schraube
Betriebstemperatur	-40 – 75 °C
Breite	11,2 mm
Farbe Staubschutz	Blau
Gehäuse Ausführung	Flanschlos
Höhe	11,2 mm
Interner Shutter	Nein
Konform zu Standard	IEC61754-2
Lagertemperatur	-40 – 85 °C
Lieferumfang	1 Kupplung, 2 Schrauben
Länge	29,2 mm
Material der Hülse	Keramik
Material des Gehäuses	Metall
Staubschutzkappe	Ja
Steckverbindertyp Anschluss 1	ST
Steckverbindertyp Anschluss 2	ST
Verpackung	Polybag
Verriegelungsart	Bajonettverriegelung
Zubehör	Metrische Schraube

Verfügbare Varianten

ArtNr.	Bezeichnung	Ausführung	Einfügedämpfung 1310nm	Farbe	Geeignet für Faserart	Kategorie
53103.3	Kupplung ST Simplex OS2 Metallgehäuse	ST	< 0,2 dB	metall	Singlemode	OS2

EFB-Elektronik GmbH
Striegauer Straße 1
33719 Bielefeld

fon: +49 521 40 41 8-0
fax: +49 521 40 41 8-50

info@efb-elektronik.de
www.efb-elektronik.de

WIR SORGEN FÜR VERBINDUNG
WE CARE FOR CONNECTION

DATENBLATT

Kupplung ST Simplex OS2 Metallgehäuse

Zeichnungen

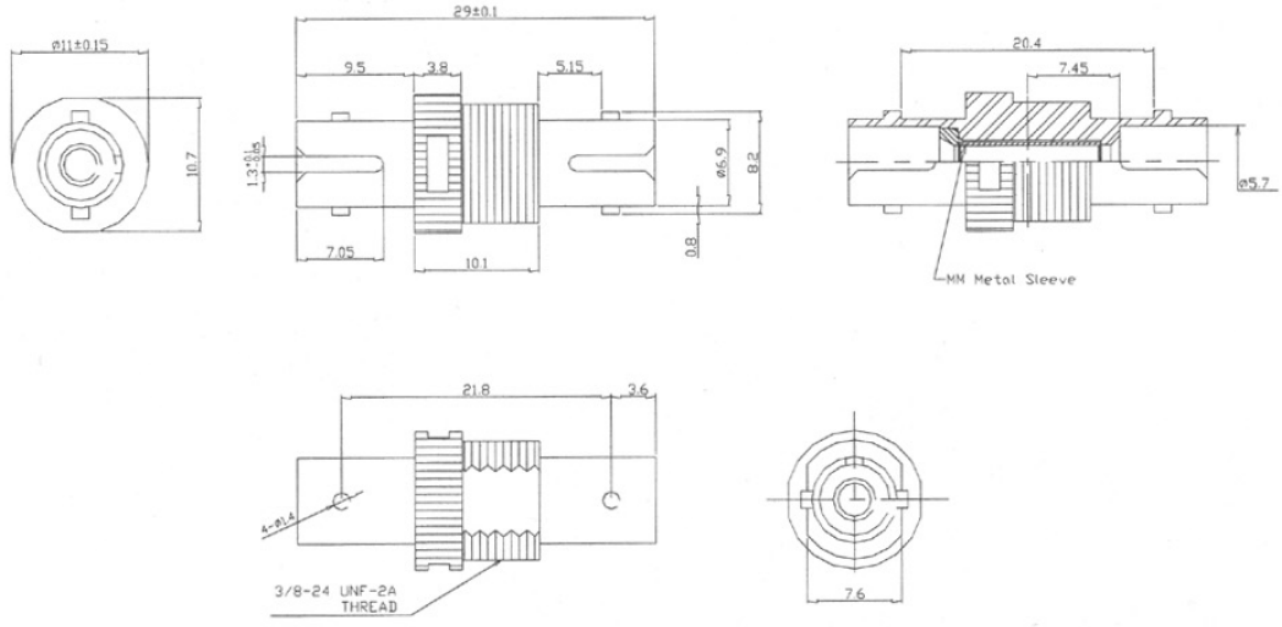

Hinweis zur bestimmungsgemäßen Verwendung

Dieses Datenblatt dient ausschließlich der Beschreibung der technischen Eigenschaften des Produkts. Es ersetzt keine Prüfung der Eignung für den konkreten Anwendungsfall. Der Anwender ist dafür verantwortlich sicherzustellen, dass das Produkt entsprechend seiner technischen Spezifikation sowie den geltenden gesetzlichen und normativen Anforderungen verwendet wird.

Dieses Datenblatt wurde maschinell am 23-11-2026 erzeugt. Technische Änderungen vorbehalten.

EFB-Elektronik GmbH
Striegauer Straße 1
33719 Bielefeld

fon: +49 521 40 41 8-0
fax: +49 521 40 41 8-50

info@efb-elektronik.de
www.efb-elektronik.de

WIR SORGEN FÜR VERBINDUNG
WE CARE FOR CONNECTION