DATENBLATT

FTTX Compact Box vorkonfektioniert, 2x LC/APC Duplex, G.657.A2, 60m

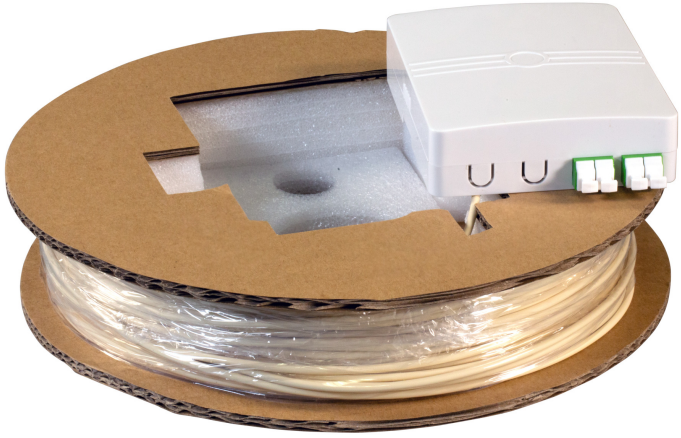

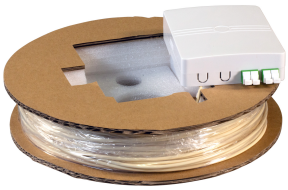

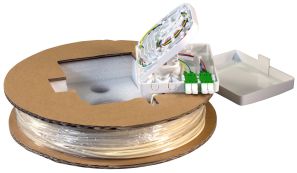

Beschreibung

Vorkonfektionierte Hausanschlussbox mit 4 fasrigem Verlegekabel

Biegeunempfindliche Faser für kleinere Biegeradien
Kabeleinführung: rückseitig
Pigtails bereits gespleißt und aufgesteckt
4 Ausgangsports
Verlegekabel aufgerollt auf Papprolle

Technische Eigenschaften

APC-Ausführung	Ja
Abmessungen	100 x 80 x 22 mm
Anwendungsbereich	Innen
Anzahl Kupplungen	2
Anzahl Pigtails	4
Aufnahme für Gasblocker	Nein
Aufnahme für Splitter	Nein
Dämpfung max. (dB/km) 1310nm	0,35 dB/km
Dämpfung max. (dB/km) 1550nm	0,21 dB/km

Dieses Datenblatt wurde maschinell am 23-10-2026 erzeugt. Technische Änderungen vorbehalten.

EFB-Elektronik GmbH
Striegauer Straße 1
33719 Bielefeld

fon: +49 521 40 41 8-0
fax: +49 521 40 41 8-50

info@efb-elektronik.de
www.efb-elektronik.de

WIR SORGEN FÜR VERBINDUNG
WE CARE FOR CONNECTION

DATENBLATT

FTTX Compact Box vorkonfektioniert, 2x LC/APC Duplex, G.657.A2, 60m

Einblasbar	Ja
Farbe	weiß
Faserart	Singlemode 9/125
Faserkategorie	G657.A2
Flammwidrig	Ja
Fremdkörper- und Berührungsschutz	Schutz gegen mittelgroße Fremdkörper
Halogenfrei	Ja
IP Schutzart	IP20
Kabel & Fasern	IEC 60794-2-20
Kabeldurchmesser	2,2 mm
Kabeleinführung ohne Verschraubung	2
Kabelmantelabfangung	Nein
Kupplung	LC Duplex
Kupplungsfarbe	grün
Mantel-Farbe	weiß
Mantelmaterial	LSZH
Material	Kunststoff halogenfrei
Mit Faserüberlängenaufnahme	Ja
Mit Steckschutzvorrichtung	Nein
Montageart	Wandmontage
Möglichkeit zur Mastmontage	Nein
Raucharm	Ja
Schwenkbare Spleißkassette	Ja
Temperaturbereich	-20 – 60 °C
Verkabelungsstandards	ISO/IEC 11801
Wasserschutz	Kein Schutz
Zugentlastung	Ja

Verfügbare Varianten

ArtNr.	Bezeichnung	Länge
53670.10	FTTX Compact Box vorkonfektioniert, 2x LC/APC Duplex, G.657.A2, 10m	10,0 m
53670.20	FTTX Compact Box vorkonfektioniert, 2x LC/APC Duplex, G.657.A2, 20m	20,0 m
53670.30	FTTX Compact Box vorkonfektioniert, 2x LC/APC Duplex, G.657.A2, 30m	30,0 m
53670.40	FTTX Compact Box vorkonfektioniert, 2x LC/APC Duplex, G.657.A2, 40m	40,0 m
53670.50	FTTX Compact Box vorkonfektioniert, 2x LC/APC Duplex, G.657.A2, 50m	50,0 m

EFB-Elektronik GmbH
Striegauer Straße 1
33719 Bielefeld

fon: +49 521 40 41 8-0
fax: +49 521 40 41 8-50

info@efb-elektronik.de
www.efb-elektronik.de

WIR SORGEN FÜR VERBINDUNG
WE CARE FOR CONNECTION

DATENBLATT

FTTX Compact Box vorkonfektioniert, 2x LC/APC Duplex, G.657.A2, 60m

53670.60	FTTX Compact Box vorkonfektioniert, 2x LC/APC Duplex, G.657.A2, 60m	60,0 m

Zeichnungen

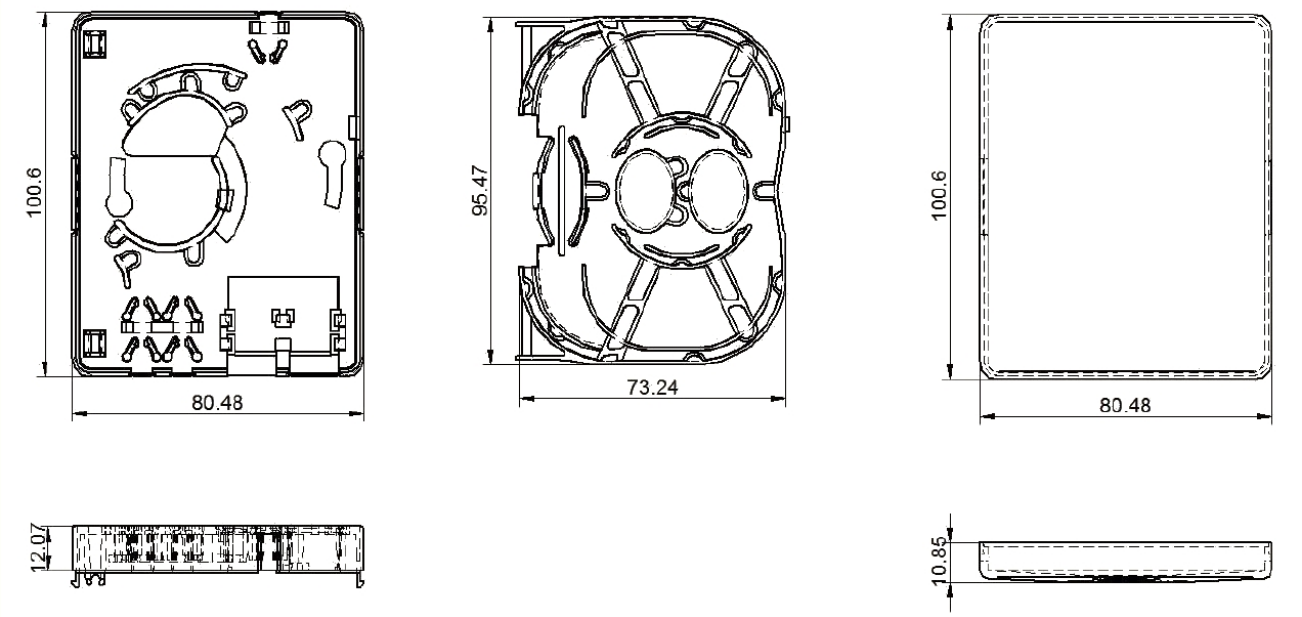

Hinweis zur bestimmungsgemäßen Verwendung

Dieses Datenblatt dient ausschließlich der Beschreibung der technischen Eigenschaften des Produkts. Es ersetzt keine Prüfung der Eignung für den konkreten Anwendungsfall. Der Anwender ist dafür verantwortlich sicherzustellen, dass das Produkt entsprechend seiner technischen Spezifikation sowie den geltenden gesetzlichen und normativen Anforderungen verwendet wird.

Dieses Datenblatt wurde maschinell am 23-10-2026 erzeugt. Technische Änderungen vorbehalten.

EFB-Elektronik GmbH
Striegauer Straße 1
33719 Bielefeld

fon: +49 521 40 41 8-0
fax: +49 521 40 41 8-50

info@efb-elektronik.de
www.efb-elektronik.de

WIR SORGEN FÜR VERBINDUNG
WE CARE FOR CONNECTION