DATENBLATT

Duplex Patchkabel Push/Pull LC-LC OM3,15m LSZH 3mm aqua

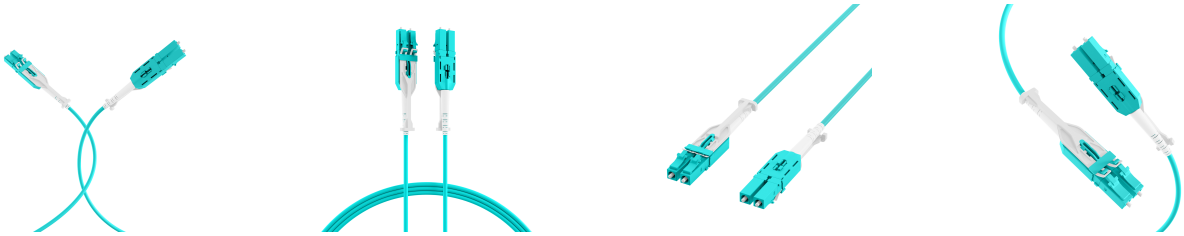

Beschreibung

Der LC HD Uniboot Jumper hat eine lange Entriegelungslasche, um das Entriegeln aus hoch bestückten Patchfeldern so einfach wie möglich zu gestalten. Der Duplex Stecker kann auf einfachste Art und Weise in der Polarität bzw. Codierung geändert werden um den verschiedenen Ansprüchen der Anwendungen gerecht zu werden. Ausführungen dieses Jumpers gibt es in den Kategorien OM3, OM4 und G657A1.

Technische Eigenschaften

Anzahl der Fasern	2
Arbeitstemperatur	-20 – 60 °C
Bewehrung	Aramid
Biegeoptimierte Faser	nein
Einfügedämpfung 850nm	≤0,25 dB
Faserart	Multimode 50/125
Flammwidrig	nach IEC 60332-1-2
Halogenfrei	nach IEC 62821
Kabel Ø	3,0 mm
Kabelaufbau	Duplex
Kabeltyp	I-V(ZN) H

Dieses Datenblatt wurde maschinell am 17-10-2026 erzeugt. Technische Änderungen vorbehalten.

EFB-Elektronik GmbH
Striegauer Straße 1
33719 Bielefeld

fon: +49 521 40 41 8-0
fax: +49 521 40 41 8-50

info@efb-elektronik.de
www.efb-elektronik.de

WIR SORGEN FÜR VERBINDUNG
WE CARE FOR CONNECTION

DATENBLATT

Duplex Patchkabel Push/Pull LC-LC OM3,15m LSZH 3mm aqua

Kategorie	OM3
Knickschutztülle	aufgesteckt
Lagertemperatur	-20 – 70 °C
Lieferumfang	1x Patchkabel, 2x Duplex Clip, 1x Messprotokoll, 1x Hinweiszettel
Mantel-Farbe	aqua
Mantelmaterial	LSZH
Minimaler Biegeradius (Dynamisch)	20xOD mm
Minimaler Biegeradius (Statisch)	10xOD mm
Raucharm	nach IEC 61034
Rückflussdämpfung 850nm	≥35 dB
Steckverbindertyp Anschluss 1	LC (Push/Pull)
Steckverbindertyp Anschluss 2	LC (Push/Pull)
Verpackung	EFB-Elektronik Polybeutel (wiederverschließbar)

Verfügbare Varianten

ArtNr.	Bezeichnung	Länge	Längentoleranz
DJP-LCLCOM3-UNI-0,5	Duplex Patchkabel Push/Pull LC-LC OM3,0,5m LSZH 3mm aqua	0,5 m	±5 %
DJP-LCLCOM3-UNI-1	Duplex Patchkabel Push/Pull LC-LC OM3,1m LSZH 3mm aqua	1,0 m	±5 %
DJP-LCLCOM3-UNI-2	Duplex Patchkabel Push/Pull LC-LC OM3,2m LSZH 3mm aqua	2,0 m	±5 %
DJP-LCLCOM3-UNI-3	Duplex Patchkabel Push/Pull LC-LC OM3,3m LSZH 3mm aqua	3,0 m	±5 %
DJP-LCLCOM3-UNI-5	Duplex Patchkabel Push/Pull LC-LC OM3,5m LSZH 3mm aqua	5,0 m	±5 %
DJP-LCLCOM3-UNI-7,5	Duplex Patchkabel Push/Pull LC-LC OM3,7,5m LSZH 3mm aqua	7,5 m	±5 %
DJP-LCLCOM3-UNI-10	Duplex Patchkabel Push/Pull LC-LC OM3,10m LSZH 3mm aqua	10,0 m	±5 %
DJP-LCLCOM3-UNI-15	Duplex Patchkabel Push/Pull LC-LC OM3,15m LSZH 3mm aqua	15,0 m	±5 %
DJP-LCLCOM3-UNI-20	Duplex Patchkabel Push/Pull LC-LC OM3,20m LSZH 3mm aqua	20,0 m	±5 %

Zeichnungen

EFB-Elektronik GmbH
Striegauer Straße 1
33719 Bielefeld

fon: +49 521 40 41 8-0
fax: +49 521 40 41 8-50

info@efb-elektronik.de
www.efb-elektronik.de

WIR SORGEN FÜR VERBINDUNG
WE CARE FOR CONNECTION

DATENBLATT

Duplex Patchkabel Push/Pull LC-LC OM3,15m LSZH 3mm aqua

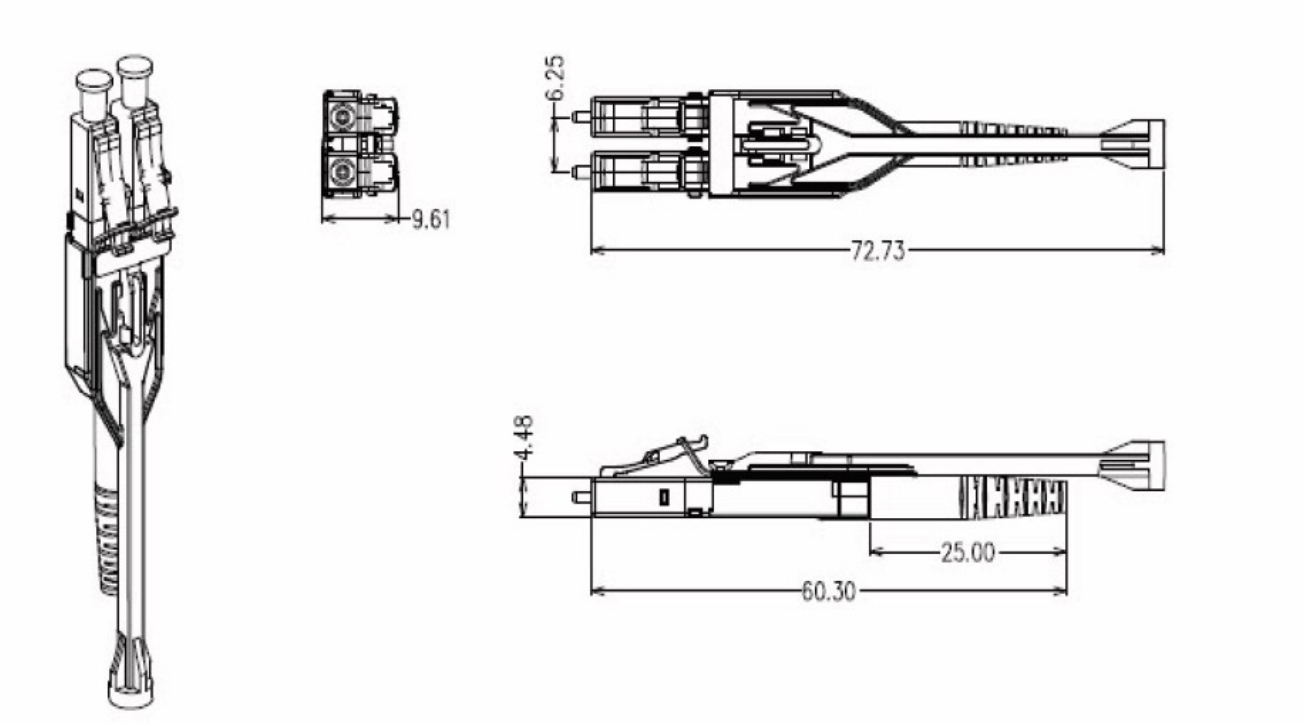

Hinweis zur bestimmungsgemäßen Verwendung

Dieses Datenblatt dient ausschließlich der Beschreibung der technischen Eigenschaften des Produkts. Es ersetzt keine Prüfung der Eignung für den konkreten Anwendungsfall. Der Anwender ist dafür verantwortlich sicherzustellen, dass das Produkt entsprechend seiner technischen Spezifikation sowie den geltenden gesetzlichen und normativen Anforderungen verwendet wird.

Dieses Datenblatt wurde maschinell am 17-10-2026 erzeugt. Technische Änderungen vorbehalten.

EFB-Elektronik GmbH
Striegauer Straße 1
33719 Bielefeld

fon: +49 521 40 41 8-0
fax: +49 521 40 41 8-50

info@efb-elektronik.de
www.efb-elektronik.de

WIR SORGEN FÜR VERBINDUNG
WE CARE FOR CONNECTION