DATENBLATT

FTTH Moduleinschub für FTTH-BGT,12 Port LC mit OS2 Keramik Kupplungen

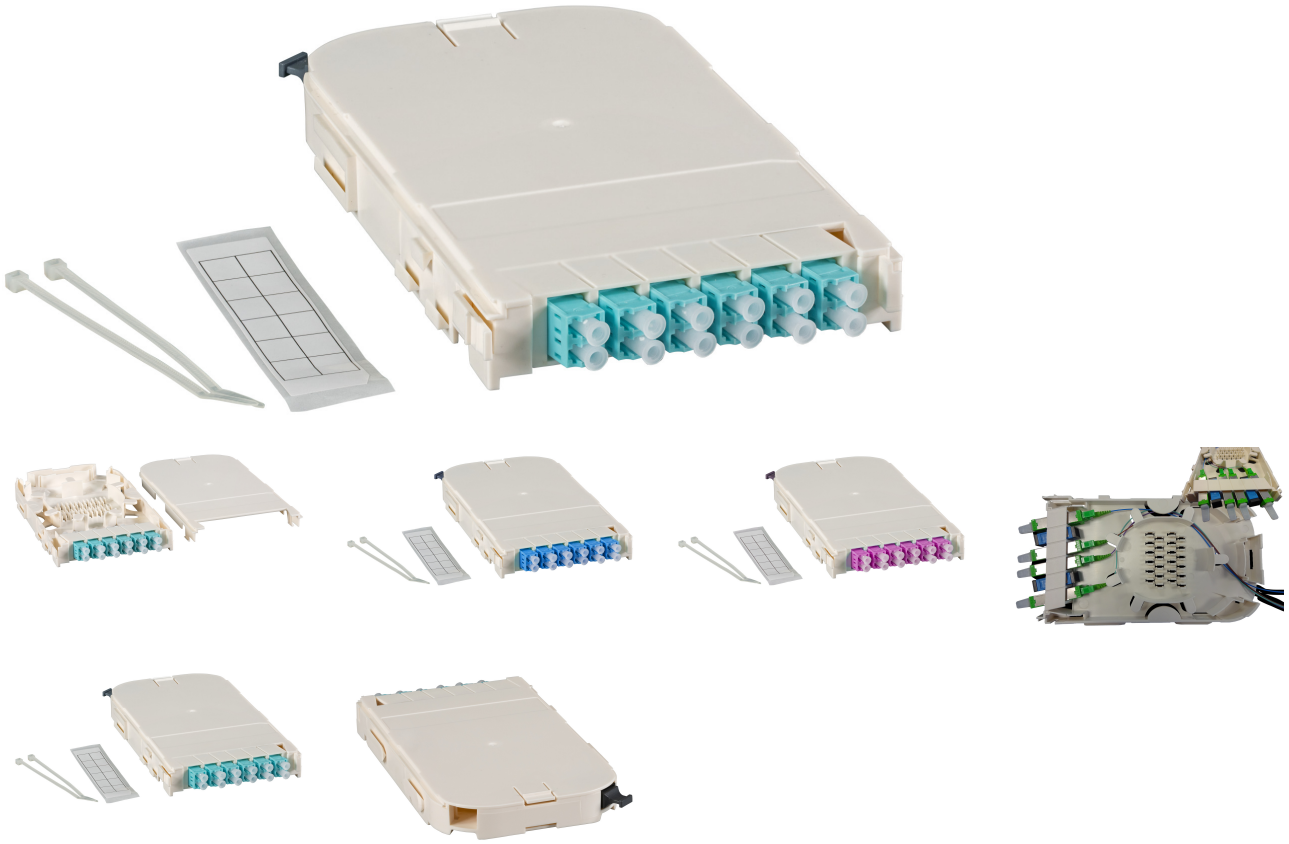

Beschreibung

Verwendbar für 1HE und 3HE Modulträger FTTH-BGT-xHE
Vorbestückt mit 6 LC-Duplex Kupplungen in Singelmode, Multimode OM4 oder Multimode OM3 mit Keramik Ferrule
Schrägauslass links/rechts bei der 1HE Variante, oben/unten Auslass bei der 3HE Variante
Kabeleinführung über MTP®/MPO Kupplung
Aufnahme zum Spleißen (Schrumpf -und Crimpspleißschutz) in der Kassette enthalten für eine MTP®/ MPO freie Installation

Lieferung ohne Pigtail und MTP®/MPO Kupplung

Auf Wunsch können die Module auch mit E2000 Kupplungen und Pigtails bestückt werden.

Technische Eigenschaften	
Anzahl der Höheneinheiten (HE)	0,5 HE
Mit Pigtails	Nein

Dieses Datenblatt wurde maschinell am 25-11-2026 erzeugt. Technische Änderungen vorbehalten.

EFB-Elektronik GmbH
Striegauer Straße 1
33719 Bielefeld

fon: +49 521 40 41 8-0
fax: +49 521 40 41 8-50

info@efb-elektronik.de
www.efb-elektronik.de

WIR SORGEN FÜR VERBINDUNG
WE CARE FOR CONNECTION

DATENBLATT

FTTH Moduleinschub für FTTH-BGT,12 Port LC mit OS2 Keramik Kupplungen

Verfügbare Varianten

ArtNr.	Bezeichnung	APC-Ausführung	Farbe Kupplung	Module	Kupplung	Anzahl Kupplungen
FTTH-MODUL-LCAPC	FTTH Moduleinschub für FTTH-BGT,12 Port LC/APC mit OS2 Keramik Kupplungen	Ja	grün	Singlemode	LC duplex	6
FTTH-MODUL-LCOS2	FTTH Moduleinschub für FTTH-BGT,12 Port LC mit OS2 Keramik Kupplungen	Nein	blau	Singlemode	LC duplex	6
FTTH-MODUL-LCOM4	FTTH Moduleinschub für FTTH-BGT,12 Port LC mit OM4 Keramik Kupplungen	Nein	erika-violett	Multimode OM4	LC duplex	6

Zeichnungen

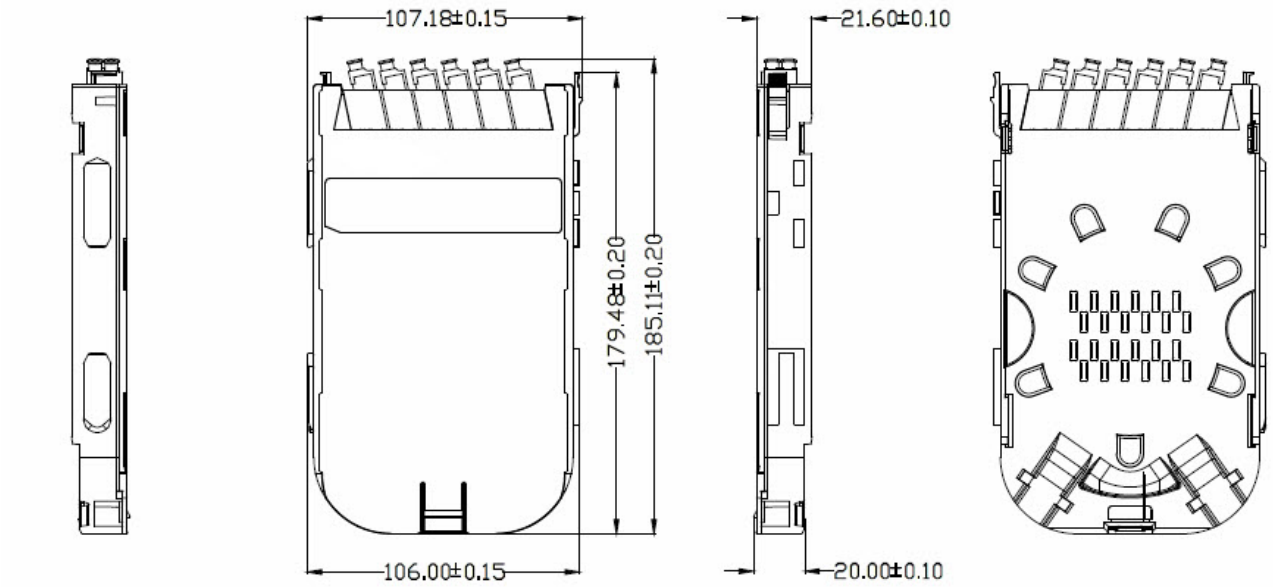

Hinweis zur bestimmungsgemäßen Verwendung

Dieses Datenblatt dient ausschließlich der Beschreibung der technischen Eigenschaften des Produkts. Es ersetzt keine Prüfung der Eignung für den konkreten Anwendungsfall. Der Anwender ist dafür verantwortlich sicherzustellen, dass das Produkt entsprechend seiner technischen Spezifikation sowie den geltenden gesetzlichen und normativen Anforderungen verwendet wird.

Dieses Datenblatt wurde maschinell am 25-11-2026 erzeugt. Technische Änderungen vorbehalten.

EFB-Elektronik GmbH
Striegauer Straße 1
33719 Bielefeld

fon: +49 521 40 41 8-0
fax: +49 521 40 41 8-50

info@efb-elektronik.de
www.efb-elektronik.de

WIR SORGEN FÜR VERBINDUNG
WE CARE FOR CONNECTION