DATENBLATT

IP67 Kabelverschraubung, M25, LC-D Stecker auf LC-D Stecker, OM3, 10m

Beschreibung

IP67 Kabelverschraubung mit vorinstallierten LC Duplex Glasfaser Kabel
Zur Installation in Gehäusen mit M25 Ausbruch
Material Verschraubung: Messing

Technische Eigenschaften

Anzahl der Fasern	2
Biegeoptimierte Faser	nein
Faserart	Multimode 50/125
Flammwidrig	nach EN 50265-2-1
Geeignet für Schutzart (IP)	IP67
Gehäuse Ausführung	Messing vernickelt
Kabel Ø	2,0 mm
Kabelaufbau	Duplex
Kabeltyp	Duplex Flat Twin
Kategorie	OM3
Knickschutztülle	aufgesteckt

Dieses Datenblatt wurde maschinell am 16-10-2026 erzeugt. Technische Änderungen vorbehalten.

EFB-Elektronik GmbH
Striegauer Straße 1
33719 Bielefeld

fon: +49 521 40 41 8-0
fax: +49 521 40 41 8-50

info@efb-elektronik.de
www.efb-elektronik.de

WIR SORGEN FÜR VERBINDUNG
WE CARE FOR CONNECTION

DATENBLATT

IP67 Kabelverschraubung, M25, LC-D Stecker auf LC-D Stecker, OM3, 10m

Mantel-Farbe	aqua
Mantelmaterial	LSZH
Steckverbindertyp Anschluss 1	LC-Duplex
Steckverbindertyp Anschluss 2	LC-Duplex
Verriegelungsart	M25

Verfügbare Varianten

ArtNr.	Bezeichnung	Länge
IP67KVLCDOM3-10,0	IP67 Kabelverschraubung, M25, LC-D Stecker auf LC-D Stecker, OM3, 10m	10,0 m
IP67KVLCDOM3-20,0	IP67 Kabelverschraubung, M25, LC-D Stecker auf LC-D Stecker, OM3, 20m	20,0 m
IP67KVLCDOM3-40,0	IP67 Kabelverschraubung, M25, LC-D,Stecker auf LC-D Stecker, OM3, 40m	40,0 m
IP67KVLCDOM3-45,0	IP67 Kabelverschraubung, M25, LC-D,Stecker auf LC-D Stecker, OM3, 45m	45,0 m

Zeichnungen

EFB-Elektronik GmbH
Striegauer Straße 1
33719 Bielefeld

fon: +49 521 40 41 8-0
fax: +49 521 40 41 8-50

info@efb-elektronik.de
www.efb-elektronik.de

WIR SORGEN FÜR VERBINDUNG
WE CARE FOR CONNECTION

DATENBLATT

IP67 Kabelverschraubung, M25, LC-D Stecker auf LC-D Stecker, OM3, 10m

Frontplattenausschnitt

Frontplatte bis 8mm

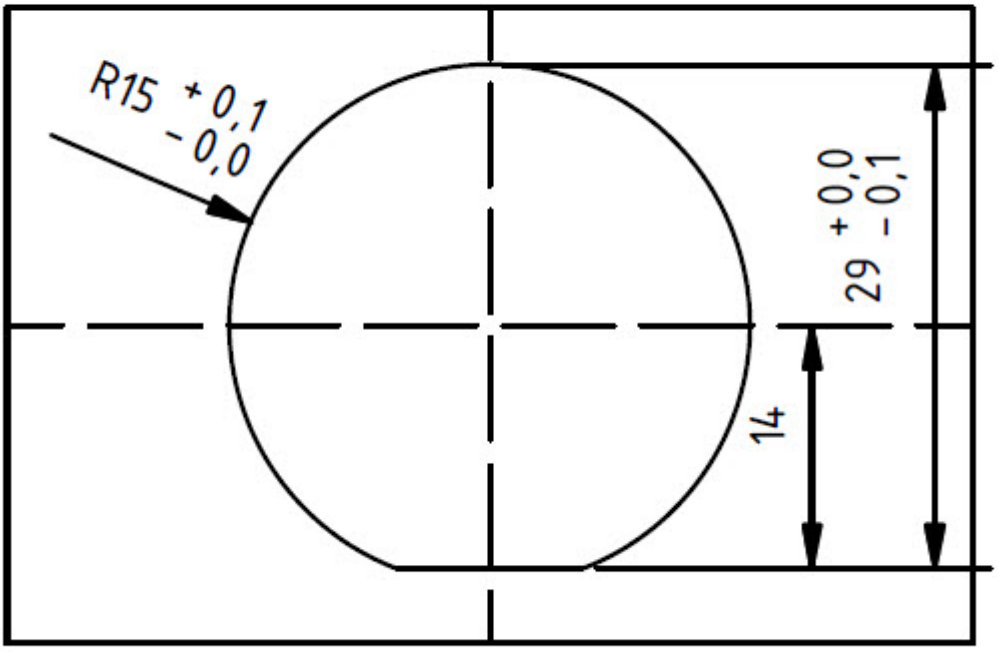

DATENBLATT

IP67 Kabelverschraubung, M25, LC-D Stecker auf LC-D Stecker, OM3, 10m

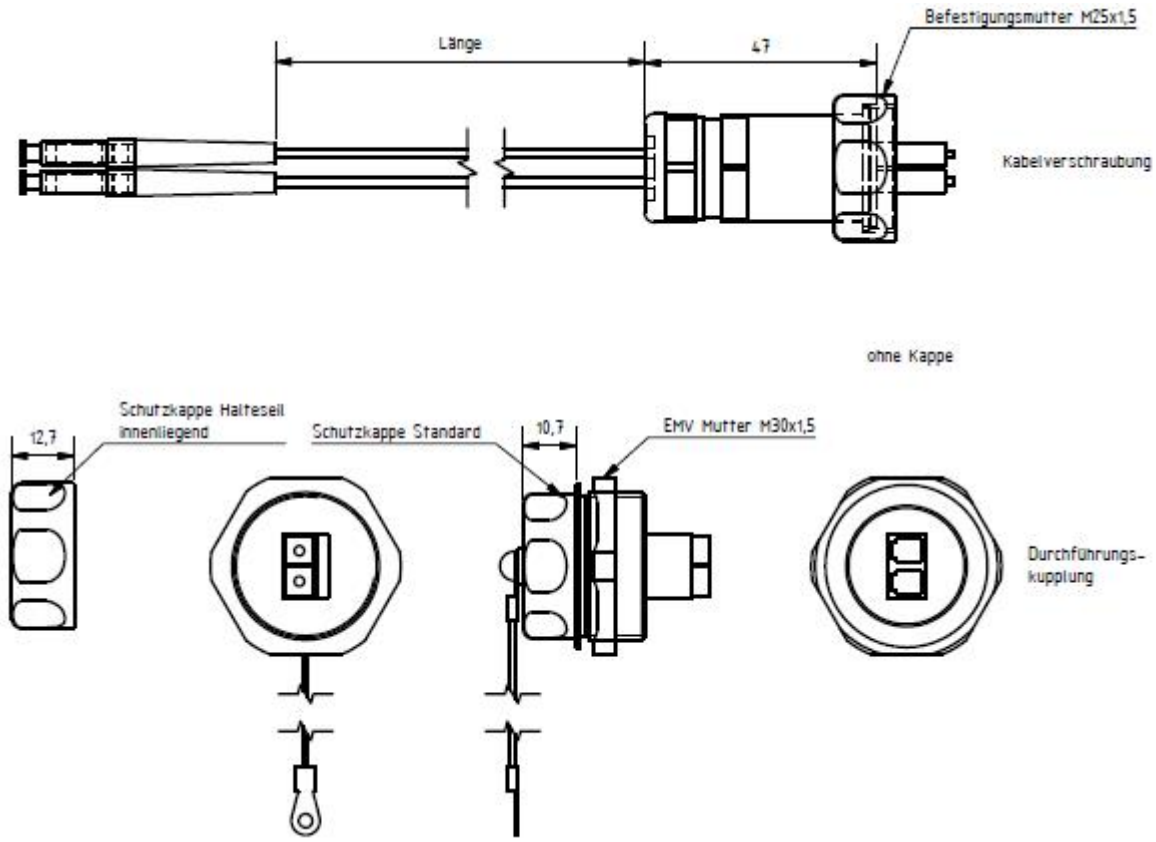

Hinweis zur bestimmungsgemäßen Verwendung

Dieses Datenblatt dient ausschließlich der Beschreibung der technischen Eigenschaften des Produkts. Es ersetzt keine Prüfung der Eignung für den konkreten Anwendungsfall. Der Anwender ist dafür verantwortlich sicherzustellen, dass das Produkt entsprechend seiner technischen Spezifikation sowie den geltenden gesetzlichen und normativen Anforderungen verwendet wird.

Dieses Datenblatt wurde maschinell am 16-10-2026 erzeugt. Technische Änderungen vorbehalten.

EFB-Elektronik GmbH
Striegauer Straße 1
33719 Bielefeld

fon: +49 521 40 41 8-0
fax: +49 521 40 41 8-50

info@efb-elektronik.de
www.efb-elektronik.de

WIR SORGEN FÜR VERBINDUNG
WE CARE FOR CONNECTION