DATENBLATT

IP67 Kabelverschraubung, M25, LC-D Stecker auf LC-D Stecker, OM3, 2m

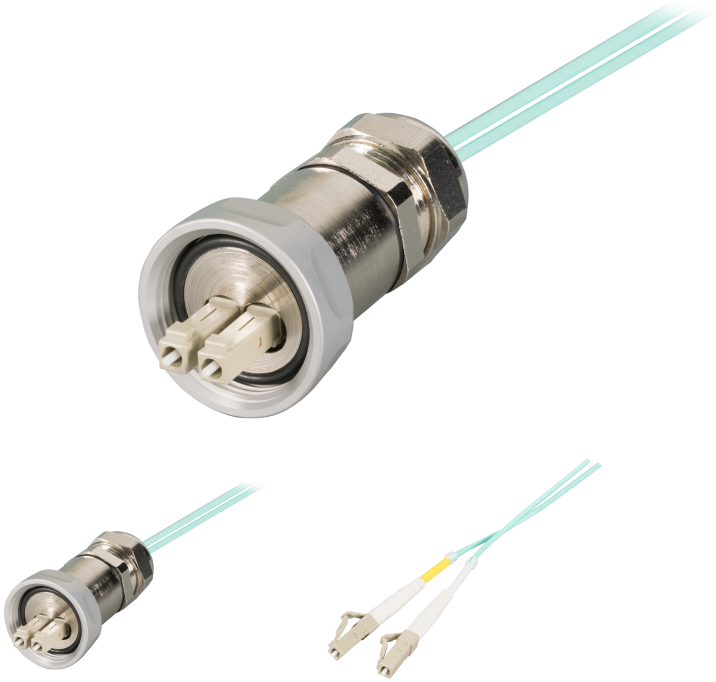

Beschreibung
IP67 Kabelverschraubung mit vorinstallierten LC Duplex Glasfaser Kabel Zur Installation in Gehäusen mit M25 Ausbruch Material Verschraubung: Messing

Technische Eigenschaften	
Anzahl der Fasern	2
Faserart	Multimode 50/125
Flammwidrig	nach EN 50265-2-1
Geeignet für Schutzart (IP)	IP67
Gehäuse Ausführung	Messing vernickelt
Kabel Ø	2,0 mm
Kabelaufbau	Duplex
Kabeltyp	Duplex Flat Twin
Kategorie	OM3
Knickschutztülle	aufgesteckt
Mantel-Farbe	aqua

Dieses Datenblatt wurde maschinell am 26-11-2026 erzeugt. Technische Änderungen vorbehalten.

EFB-Elektronik GmbH
Striegauer Straße 1
33719 Bielefeld

fon: +49 521 40 41 8-0
fax: +49 521 40 41 8-50

info@efb-elektronik.de
www.efb-elektronik.de

WIR SORGEN FÜR VERBINDUNG
WE CARE FOR CONNECTION

DATENBLATT

IP67 Kabelverschraubung, M25, LC-D Stecker auf LC-D Stecker, OM3, 2m

Mantelmaterial	LSZH
Steckverbindertyp Anschluss 1	LC-Duplex
Steckverbindertyp Anschluss 2	LC-Duplex
Verriegelungsart	M20

Verfügbare Varianten

ArtNr.	Bezeichnung	Länge
IP67KVLCDOM3-2,0	IP67 Kabelverschraubung, M25, LC-D Stecker auf LC-D Stecker, OM3, 2m	2,0 m
IP67KVLCDOM3-5,0	IP67 Kabelverschraubung, M25, LC-D Stecker auf LC-D Stecker, OM3, 5m	5,0 m

Zeichnungen

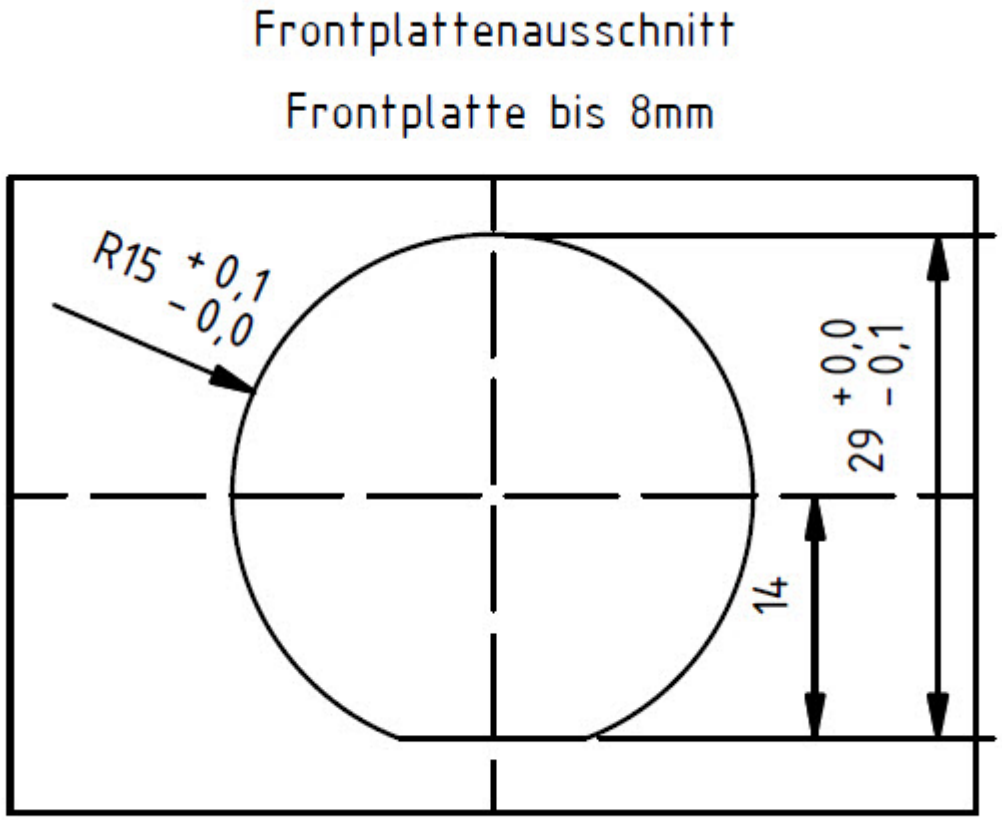

EFB-Elektronik GmbH
Striegauer Straße 1
33719 Bielefeld

fon: +49 521 40 41 8-0
fax: +49 521 40 41 8-50

info@efb-elektronik.de
www.efb-elektronik.de

WIR SORGEN FÜR VERBINDUNG
WE CARE FOR CONNECTION

DATENBLATT

IP67 Kabelverschraubung, M25, LC-D Stecker auf LC-D Stecker, OM3, 2m

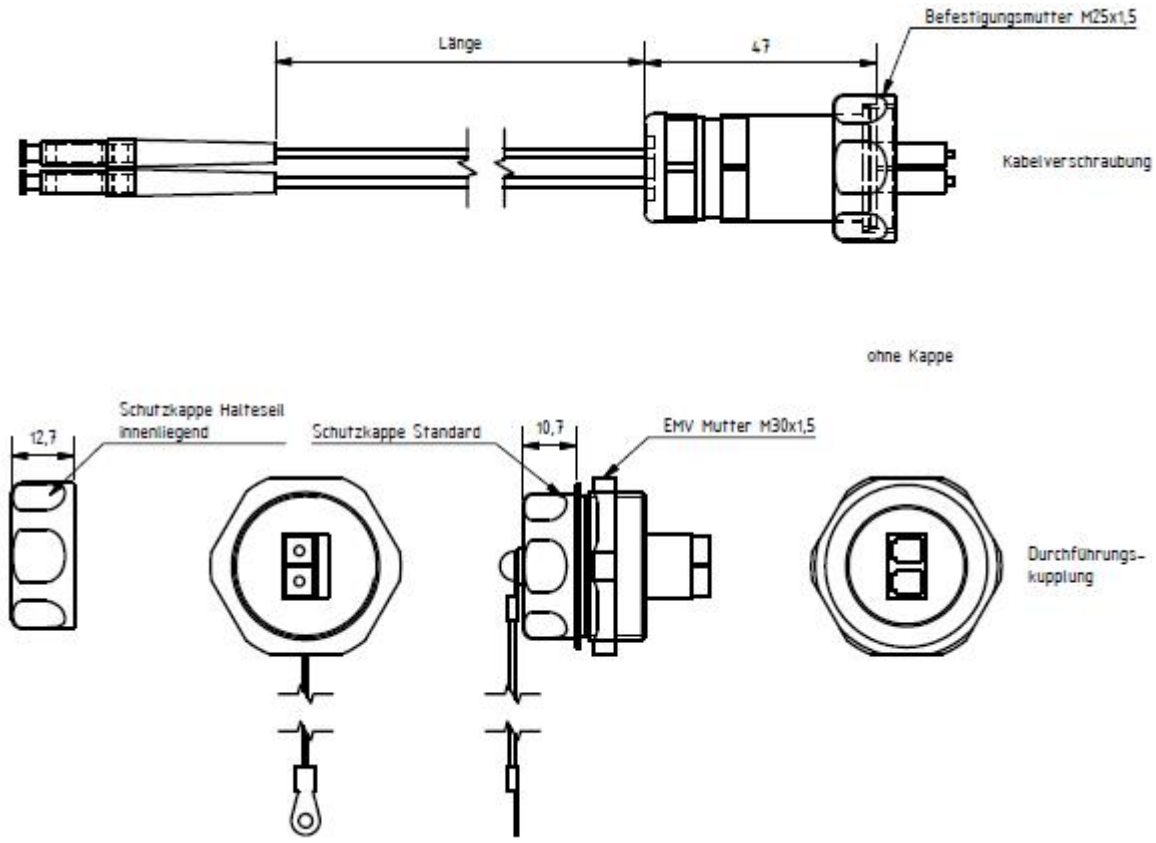

Hinweis zur bestimmungsgemäßen Verwendung

Dieses Datenblatt dient ausschließlich der Beschreibung der technischen Eigenschaften des Produkts. Es ersetzt keine Prüfung der Eignung für den konkreten Anwendungsfall. Der Anwender ist dafür verantwortlich sicherzustellen, dass das Produkt entsprechend seiner technischen Spezifikation sowie den geltenden gesetzlichen und normativen Anforderungen verwendet wird.

EFB-Elektronik GmbH
Striegauer Straße 1
33719 Bielefeld

fon: +49 521 40 41 8-0
fax: +49 521 40 41 8-50

info@efb-elektronik.de
www.efb-elektronik.de

WIR SORGEN FÜR VERBINDUNG
WE CARE FOR CONNECTION