# DATENBLATT

## IP67 Kabelverschraubung, M25, LC-D,Stecker auf LC-D Stecker, OM3, 45m

### Beschreibung

IP67 Kabelverschraubung mit vorinstallierten LC Duplex Glasfaser Kabel
Zur Installation in Gehäusen mit M25 Ausbruch
Material Verschraubung: Messing

### Technische Eigenschaften

| | |
|---|---|
| Anzahl der Fasern | 2 |
| Biegeoptimierte Faser | nein |
| Faserart | Multimode 50/125 |
| Flammwidrig | nach EN 50265-2-1 |
| Geeignet für Schutzart (IP) | IP67 |
| Gehäuse Ausführung | Messing vernickelt |
| Kabel Ø | 2,0 mm |
| Kabelaufbau | Duplex |
| Kabeltyp | Duplex Flat Twin |
| Kategorie | OM3 |
| Knickschutztülle | aufgesteckt |

**Dieses Datenblatt wurde maschinell am 16-10-2026 erzeugt. Technische Änderungen vorbehalten.**

EFB-Elektronik GmbH
Striegauer Straße 1
33719 Bielefeld

fon: +49 521 40 41 8-0
fax: +49 521 40 41 8-50

info@efb-elektronik.de
www.efb-elektronik.de

WIR SORGEN FÜR VERBINDUNG
WE CARE FOR CONNECTION

# DATENBLATT

## IP67 Kabelverschraubung, M25, LC-D,Stecker auf LC-D Stecker, OM3, 45m

| | |
|---|---|
| Mantel-Farbe | aqua |
| Mantelmaterial | LSZH |
| Steckverbindertyp Anschluss 1 | LC-Duplex |
| Steckverbindertyp Anschluss 2 | LC-Duplex |
| Verriegelungsart | M25 |

### Verfügbare Varianten

| ArtNr. | Bezeichnung | Länge |
|---|---|---|
| IP67KVLCDOM3-10,0 | IP67 Kabelverschraubung, M25, LC-D Stecker auf LC-D Stecker, OM3, 10m | 10,0 m |
| IP67KVLCDOM3-20,0 | IP67 Kabelverschraubung, M25, LC-D Stecker auf LC-D Stecker, OM3, 20m | 20,0 m |
| IP67KVLCDOM3-40,0 | IP67 Kabelverschraubung, M25, LC-D,Stecker auf LC-D Stecker, OM3, 40m | 40,0 m |
| IP67KVLCDOM3-45,0 | IP67 Kabelverschraubung, M25, LC-D,Stecker auf LC-D Stecker, OM3, 45m | 45,0 m |

### Zeichnungen



EFB-Elektronik GmbH
Striegauer Straße 1
33719 Bielefeld

fon: +49 521 40 41 8-0
fax: +49 521 40 41 8-50

info@efb-elektronik.de
www.efb-elektronik.de

WIR SORGEN FÜR VERBINDUNG
WE CARE FOR CONNECTION

# DATENBLATT

## IP67 Kabelverschraubung, M25, LC-D,Stecker auf LC-D Stecker, OM3, 45m

Frontplattenausschnitt

Frontplatte bis 8mm

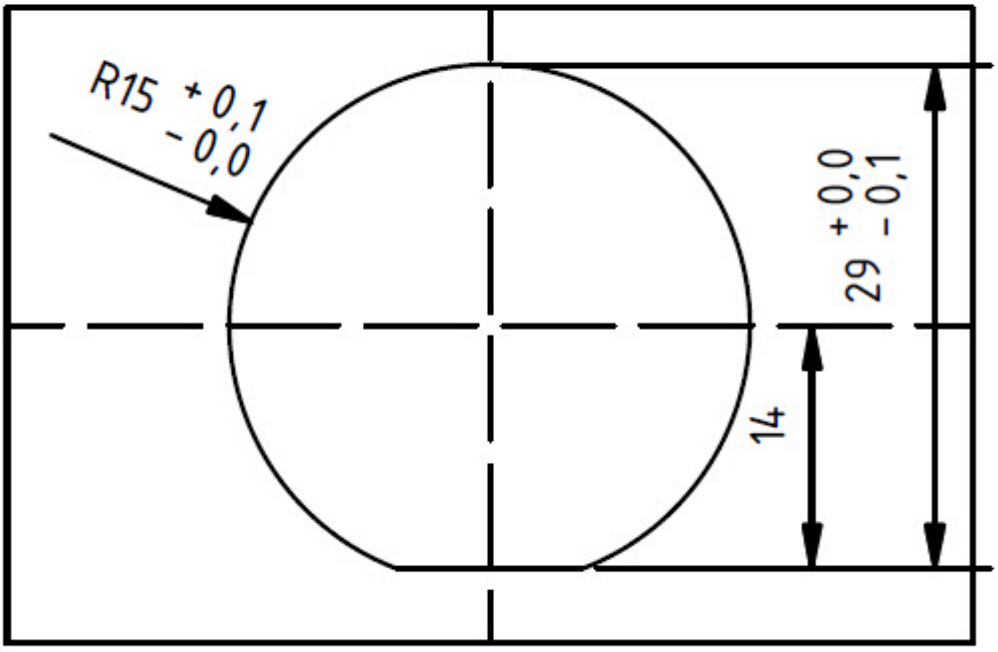

# DATENBLATT

## IP67 Kabelverschraubung, M25, LC-D,Stecker auf LC-D Stecker, OM3, 45m

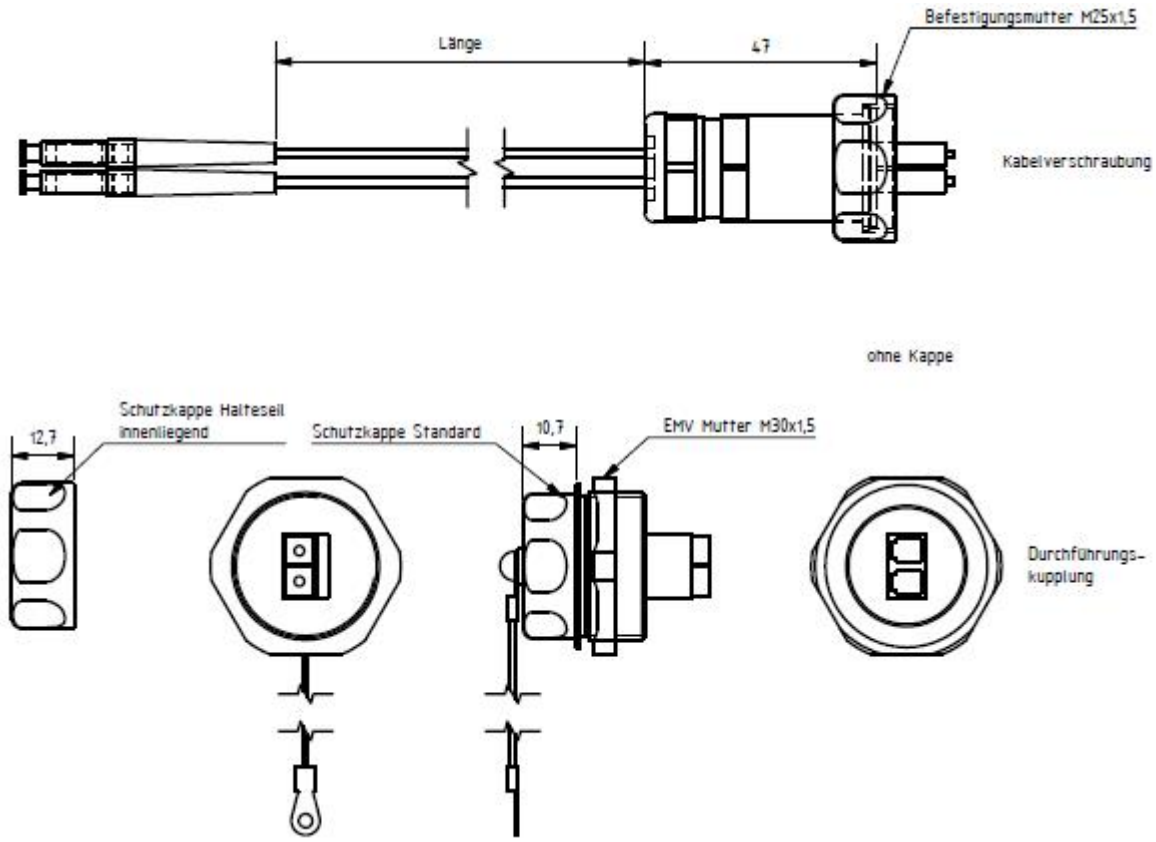


**Hinweis zur bestimmungsgemäßen Verwendung**

Dieses Datenblatt dient ausschließlich der Beschreibung der technischen Eigenschaften des Produkts. Es ersetzt keine Prüfung der Eignung für den konkreten Anwendungsfall. Der Anwender ist dafür verantwortlich sicherzustellen, dass das Produkt entsprechend seiner technischen Spezifikation sowie den geltenden gesetzlichen und normativen Anforderungen verwendet wird.



EFB-Elektronik GmbH
Striegauer Straße 1
33719 Bielefeld

fon: +49 521 40 41 8-0
fax: +49 521 40 41 8-50

info@efb-elektronik.de
www.efb-elektronik.de

WIR SORGEN FÜR VERBINDUNG
WE CARE FOR CONNECTION