DATENBLATT

IP67 Kabelverschraubung, M25, RJ45, TM31 Stecker auf TM31 Stecker 10,0m



Beschreibung
IP67 Kabelverschraubung mit vorinstallierten Ca.6A TM31 RJ45 S/FTP Kabel Stecker/Stecker Zur Installation in Gehäusen mit M25 Ausbruch Material Verschraubung: Messing

Technische Eigenschaften	
AWG-Querschnitt	26/7
Ausführung	geschirmt
Belegung	nach TIA/EIA 568B
Chemisch beständig	Nein
Farbe der Knickschutztülle	blau
Geeignet für Schutzart (IP)	IP67
Gehäuse Ausführung	Messing vernickelt
Kabelkonstruktion	4x2
Kabeltyp	S/FTP
Kabeltyp nach Hersteller	Draka UC900 SS26
Kategorie	6A (TIA)

EFB-Elektronik GmbH
Striegauer Straße 1
33719 Bielefeld

fon: +49 521 40 41 8-0
fax: +49 521 40 41 8-50

info@efb-elektronik.de
www.efb-elektronik.de

DATENBLATT

IP67 Kabelverschraubung, M25, RJ45, TM31 Stecker auf TM31 Stecker 10,0m

Knickschutztülle	aufgesteckt
Kontakte	Vergoldet
Mantel-Farbe	blau
Mantelmaterial	LSZH
Ozon beständig	Nein
Pinbelegung	1:1
Rasthebelschutz	Ja
Rohkabel	Cat.7
Schirmkontaktierung	360° Schirmbefestigung
Steckertyp	TM31
Steckverbindertyp Anschluss 1	RJ45 8(8)
Steckverbindertyp Anschluss 2	RJ45 8(8)
UL approbiert	Nein
UV beständig	Nein
Verriegelungsart	M25
Ölbeständig	Nein

Verfügbare Varianten

ArtNr.	Bezeichnung	Länge
IP67KVRJ45TM31-1,0	IP67 Kabelverschraubung, M25, RJ45, TM31 Stecker auf TM31 Stecker 1,0m	1,0 m
IP67KVRJ45TM31-5,0	IP67 Kabelverschraubung, M25, RJ45, TM31 Stecker auf TM31 Stecker 5,0m	5,0 m
IP67KVRJ45TM31-10,0	IP67 Kabelverschraubung, M25, RJ45, TM31 Stecker auf TM31 Stecker 10,0m	10,0 m

Zeichnungen

EFB-Elektronik GmbH
Striegauer Straße 1
33719 Bielefeld

fon: +49 521 40 41 8-0
fax: +49 521 40 41 8-50

info@efb-elektronik.de
www.efb-elektronik.de

WIR SORGEN FÜR VERBINDUNG
WE CARE FOR CONNECTION

DATENBLATT

IP67 Kabelverschraubung, M25, RJ45, TM31 Stecker auf TM31 Stecker 10,0m

Frontplattenausschnitt

Frontplatte bis 8mm

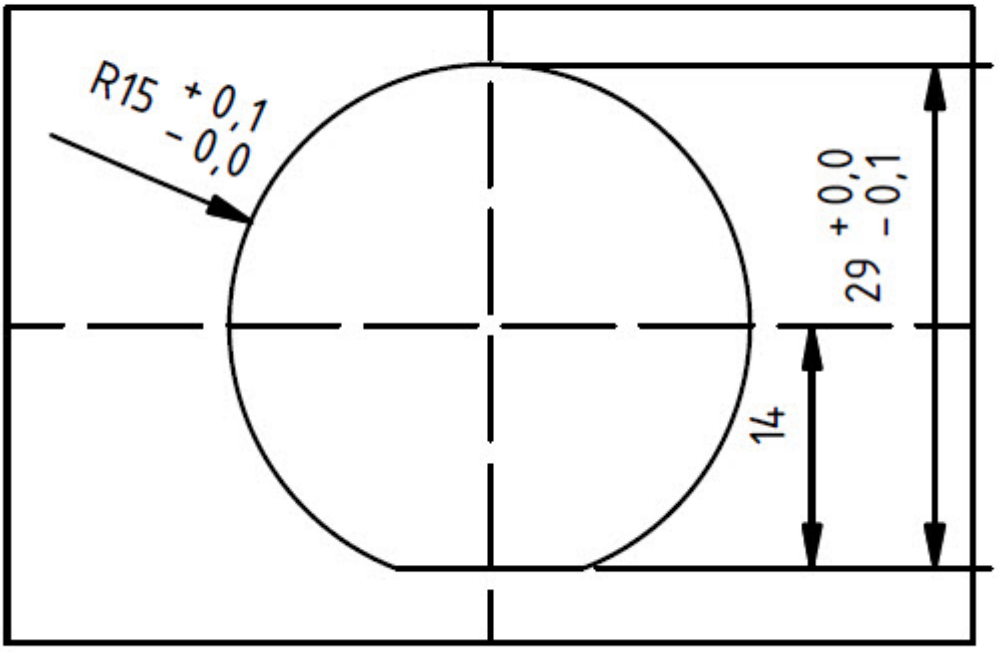

EFB-Elektronik GmbH
Striegauer Straße 1
33719 Bielefeld

fon: +49 521 40 41 8-0
fax: +49 521 40 41 8-50

info@efb-elektronik.de
www.efb-elektronik.de

WIR SORGEN FÜR VERBINDUNG
WE CARE FOR CONNECTION

DATENBLATT

IP67 Kabelverschraubung, M25, RJ45, TM31 Stecker auf TM31 Stecker 10,0m

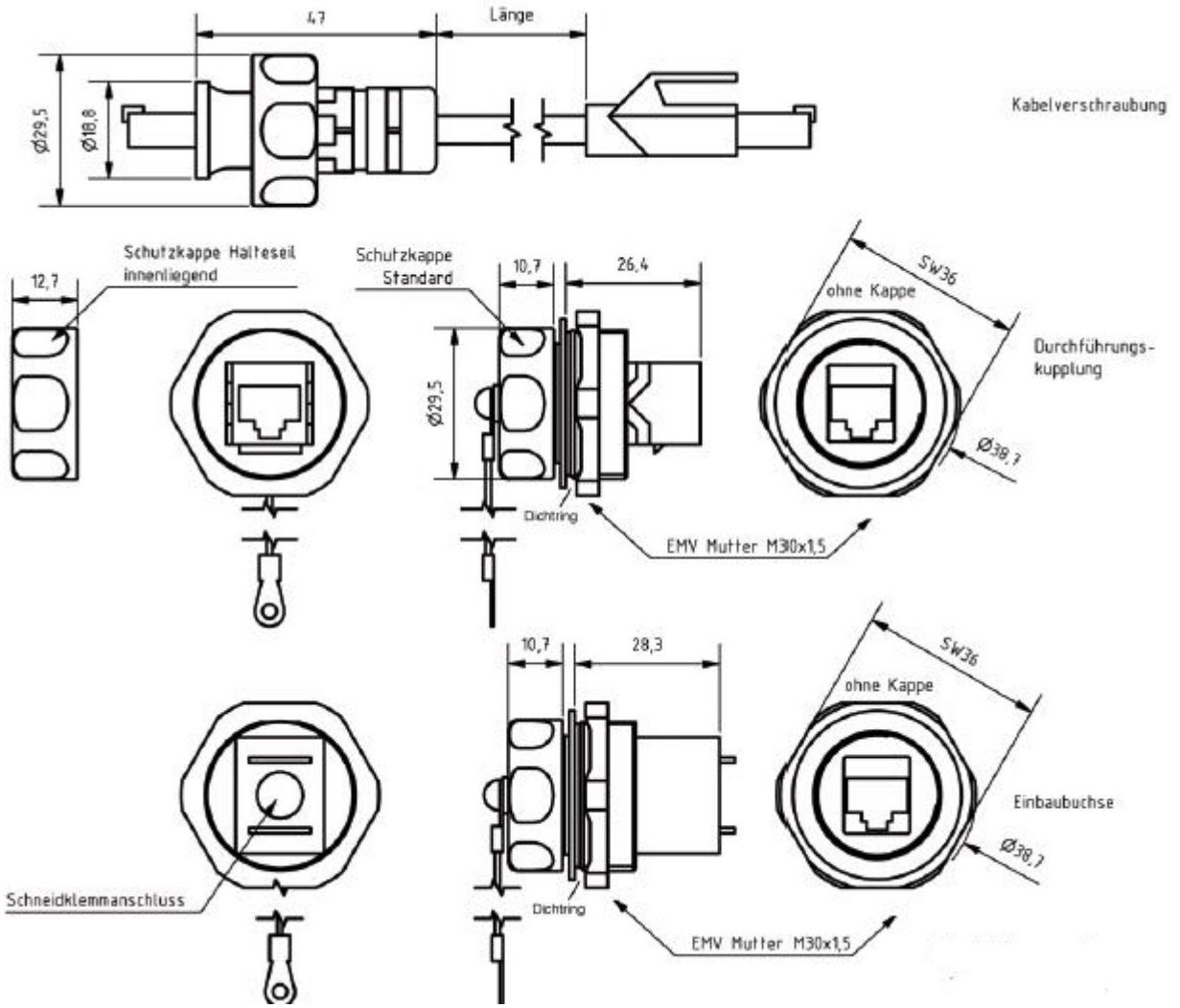

Hinweis zur bestimmungsgemäßen Verwendung

Dieses Datenblatt dient ausschließlich der Beschreibung der technischen Eigenschaften des Produkts. Es ersetzt keine Prüfung der Eignung für den konkreten Anwendungsfall. Der Anwender ist dafür verantwortlich sicherzustellen, dass das Produkt entsprechend seiner technischen Spezifikation sowie den geltenden gesetzlichen und normativen Anforderungen verwendet wird.

Dieses Datenblatt wurde maschinell am 23-11-2026 erzeugt. Technische Änderungen vorbehalten.

EFB-Elektronik GmbH
Striegauer Straße 1
33719 Bielefeld

fon: +49 521 40 41 8-0
fax: +49 521 40 41 8-50

info@efb-elektronik.de
www.efb-elektronik.de

WIR SORGEN FÜR VERBINDUNG
WE CARE FOR CONNECTION