DATENBLATT

RJ45 Patchkabel Cat.5e S/UTP PVC TM11 1x90° schwarz 0,25m

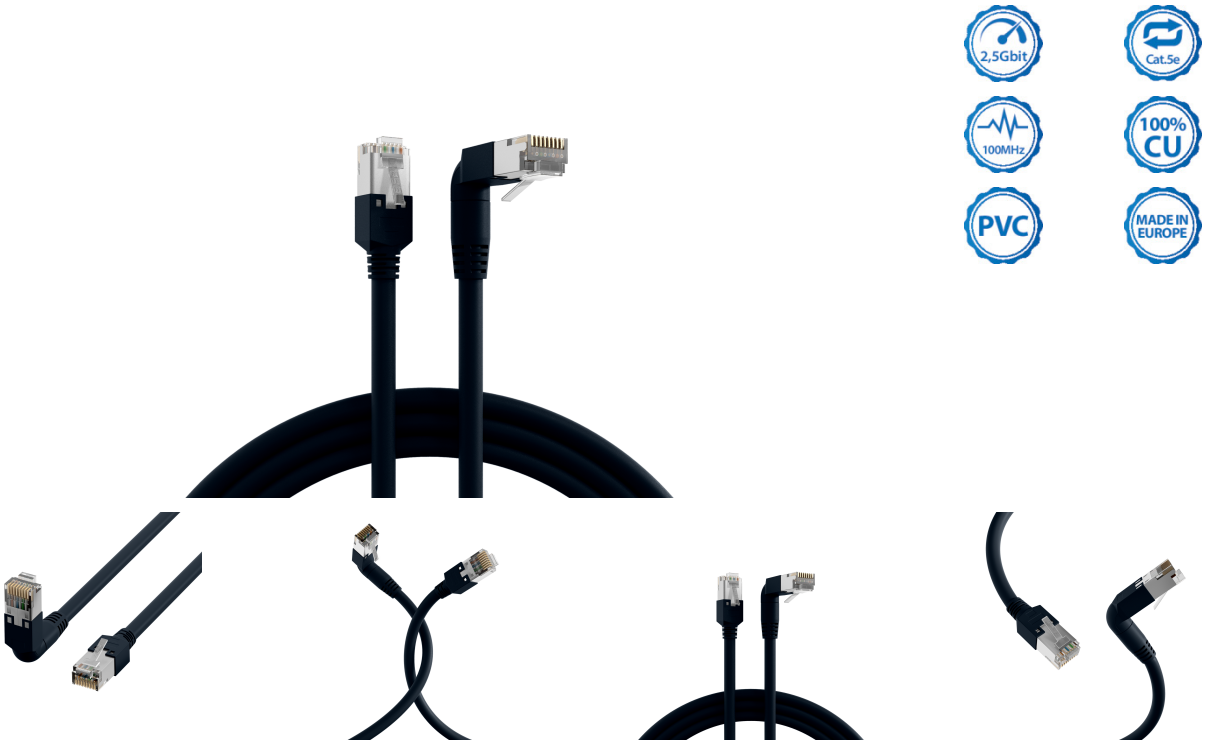

Beschreibung

Das Cat.5e Netzwerkkabel der Marke EFB-Elektronik überträgt Daten bis zu 2,5Gbit. Die S/UTP-Abschirmung schützt zuverlässig vor Störeinflüssen und sorgt für eine hochwertige Signalqualität. Da es sich um ein Cat.5e Patchkabel handelt, unterstützt es einen Frequenzbereich von bis zu 100MHz.

• Brandschutzanforderungen normkonform abdecken – flammwidriges Kabelverhalten nach IEC60332-1 reduziert die Brandausbreitung im Fehlerfall und unterstützt die Einhaltung gängiger Installationsvorgaben.
• Zuverlässige Performance für Ihre Netzwerkverbindung – das Leitermaterial aus reinem Kupfer sorgt für eine stabile Datenübertragung und unterstützt eine konstante Signalqualität in typischen IT- und Heimnetz-Anwendungen.
• Zuverlässige 2,5-Gigabit-Verbindungen sicherstellen – vergoldete Kontaktflächen senken Übergangswiderstände und Kontaktkorrosion, was die Signalqualität und damit eine stabile 2,5Gbit/s-Übertragung unterstützt.

Produktbeschreibung
Das S/UTP LAN-Kabel bietet zuverlässige Performance bei typischen EMV-Belastungen. Der Geflechtschirm reduziert elektromagnetische Einstrahlungen, erhöht die Betriebssicherheit und sorgt für stabile Datenverbindungen im Standardnetzwerk. Der Einsatz kann in einem Temperaturbereich von -20 – 60 °C erfolgen. Die vielfältigen Einsatzmöglichkeiten werden durch den Biegeradius von >20 mm unterstützt. Das Netzwerkkabel weist die Schutzart IP20 auf. Der Polyvinylchlorid (PVC)-Mantel ist ein flexibler Standardmantel für Netzwerkanwendungen, ohne spezielle Brandschutzeigenschaften.

EFB-Elektronik GmbH
Striegauer Straße 1
33719 Bielefeld

fon: +49 521 40 41 8-0
fax: +49 521 40 41 8-50

info@efb-elektronik.de
www.efb-elektronik.de

WIR SORGEN FÜR VERBINDUNG
WE CARE FOR CONNECTION

DATENBLATT

RJ45 Patchkabel Cat.5e S/UTP PVC TM11 1x90° schwarz 0,25m

Technische Details
- Cat.5e
- Steckverbindung: RJ45 8(8) auf RJ45 8(8) mit TM11-Steckern
- Schirmung: S/UTP Kabel mit 4x2 x AWG26/7
- Kabelform: rund
- Pinbelegung: 1:1 nach TIA/EIA 568B
- Entspricht der PoE-Klasse: PoE nach IEEE802.3af, PoE+ nach IEEE802.3at und 4PPoE nach IEEE802.3bt
- Vergoldete Kontakte
- Mantel: Mantelmaterial aus Polyvinylchlorid (PVC)
- Außendurchmesser: 5,1 mm
- Mit einer aufgesteckten Knickschutztülle
- Brandschutz: flammwidrig nach IEC60332-1
- Schutzart: IP20
- Mit einer 360° Schirmbefestigung
- Steckzyklen: ≥750
- Marke: EFB-Elektronik

Technische Eigenschaften	
AWG-Querschnitt	26/7
Ausführung	geschirmt
Ausführung flammwidrig	nach IEC60332-1
Außendurchmesser des Kabels	5,1 mm
Bandbreite	100MHz
Belegung	nach TIA/EIA 568B
Betriebs-/Bemessungsspannung	max. 50 V DC
Biegeradius	>20 mm
Chemisch beständig	Nein
Einsatzgebiet	Industrial Ethernet
Farbe der Knickschutztülle	schwarz
Geeignet für Schutzart (IP)	IP20
Halogenfrei	Nein
Harmonisierte Norm	EN 50575
Impedanz	100 ±15 Ω
Kabelform	rund
Kabelkonstruktion	4x2
Kabeltyp	S/UTP
Kabeltyp nach Hersteller	Dätwyler CU 5502 flex
Kategorie	5e
Knickschutztülle	aufgesteckt

EFB-Elektronik GmbH
Striegauer Straße 1
33719 Bielefeld

fon: +49 521 40 41 8-0
fax: +49 521 40 41 8-50

info@efb-elektronik.de
www.efb-elektronik.de

WIR SORGEN FÜR VERBINDUNG
WE CARE FOR CONNECTION

DATENBLATT

RJ45 Patchkabel Cat.5e S/UTP PVC TM11 1x90° schwarz 0,25m

Kontakte	Vergoldet
Leitermaterial	Kupfer
Leiterwiderstand DC	113 Ω/km
Längenaufdruck	Nein
Mantel-Farbe	schwarz
Mantelmaterial	Polyvinylchlorid (PVC)
NVP-Wert	76 %
Ozon beständig	Nein
Pinbelegung	1:1
Prüfspannung	1000 (V DC, 1min) Ader/Ader und Ader/Schirm
Rasthebelschutz	Nein
Schirmkontaktierung	360° Schirmbefestigung
Schleifenwiderstand	225 Ω/km
Steckertyp	TM11
Steckverbinder	IEC 60603-7-3
Steckverbindertyp Anschluss 1	RJ45 8(8)
Steckverbindertyp Anschluss 2	RJ45 8(8)
Steckzyklen	≥750
Strombelastbarkeit	max. 1 A
Temperaturbereich	-20 – 60 °C
UL approbiert	Nein
UV beständig	Nein
Verkabelungsstandard	EN50173
Ölbeständig	Nein
Übertragung	2,5Gbit

Verfügbare Varianten

ArtNr.	Bezeichnung	Länge	POE Klasse	Längentoleranz
K0993.0,25	RJ45 Patchkabel Cat.5e S/UTP PVC TM11 1x90° schwarz 0,25m	0,25 m	PoE nach IEEE802.3af;PoE+ nach IEEE802.3at;4PPoE nach IEEE802.3bt	±5 %
K0993.0,5	RJ45 Patchkabel Cat.5e S/UTP PVC TM11 1x90° schwarz 0,5m	0,5 m	PoE nach IEEE802.3af;PoE+ nach IEEE802.3at;4PPoE nach IEEE802.3bt	±5 %
K0993.1	RJ45 Patchkabel Cat.5e S/UTP PVC TM11 1x90° schwarz 1m	1,0 m	PoE nach IEEE802.3af;PoE+ nach IEEE802.3at;4PPoE nach IEEE802.3bt	±5 %
K0993.1,5	RJ45 Patchkabel Cat.5e S/UTP PVC TM11 1x90° schwarz 1,5m	1,5 m	PoE nach IEEE802.3af;PoE+ nach IEEE802.3at;4PPoE nach IEEE802.3bt	±5 %

EFB-Elektronik GmbH
Striegauer Straße 1
33719 Bielefeld

fon: +49 521 40 41 8-0
fax: +49 521 40 41 8-50

info@efb-elektronik.de
www.efb-elektronik.de

WIR SORGEN FÜR VERBINDUNG
WE CARE FOR CONNECTION

RJ45 Patchkabel Cat.5e S/UTP PVC TM11 1x90° schwarz 0,25m

K0993.3	RJ45 Patchkabel Cat.5e S/UTP PVC TM11 1x90° schwarz 3m	3,0 m	PoE nach IEEE802.3af;PoE+ nach IEEE802.3at;4PPoE nach IEEE802.3bt	±5 %
K0993.5	RJ45 Patchkabel Cat.5e S/UTP PVC TM11 1x90° schwarz 5m	5,0 m	PoE nach IEEE802.3af;PoE+ nach IEEE802.3at;4PPoE nach IEEE802.3bt	±5 %
K0993.10	RJ45 Patchkabel Cat.5e S/UTP PVC TM11 1x90° schwarz 10m	10,0 m	PoE nach IEEE802.3af;PoE+ nach IEEE802.3at;4PPoE nach IEEE802.3bt	±5 %
K0993.20	RJ45 Patchkabel Cat.5e S/UTP PVC TM11 1x90° schwarz 20m	20,0 m	PoE nach IEEE802.3af;PoE+ nach IEEE802.3at;4PPoE nach IEEE802.3bt	±5 %

Zeichnungen

EFB-Elektronik GmbH
Striegauer Straße 1
33719 Bielefeld

fon: +49 521 40 41 8-0
fax: +49 521 40 41 8-50

info@efb-elektronik.de
www.efb-elektronik.de

WIR SORGEN FÜR VERBINDUNG
WE CARE FOR CONNECTION

DATENBLATT

RJ45 Patchkabel Cat.5e S/UTP PVC TM11 1x90° schwarz 0,25m

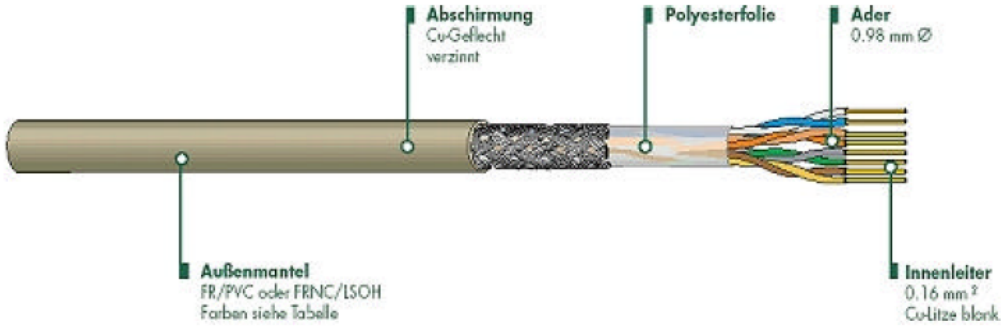

Belegung: 1 -sw- 1
2 -gn- 2
3 -rt- 3
4 -bl- 4
5 -ws- 5
6 -or- 6
7 -ge- 7
8 -br- 8
Schirm beidseitig auf Gehäuse!

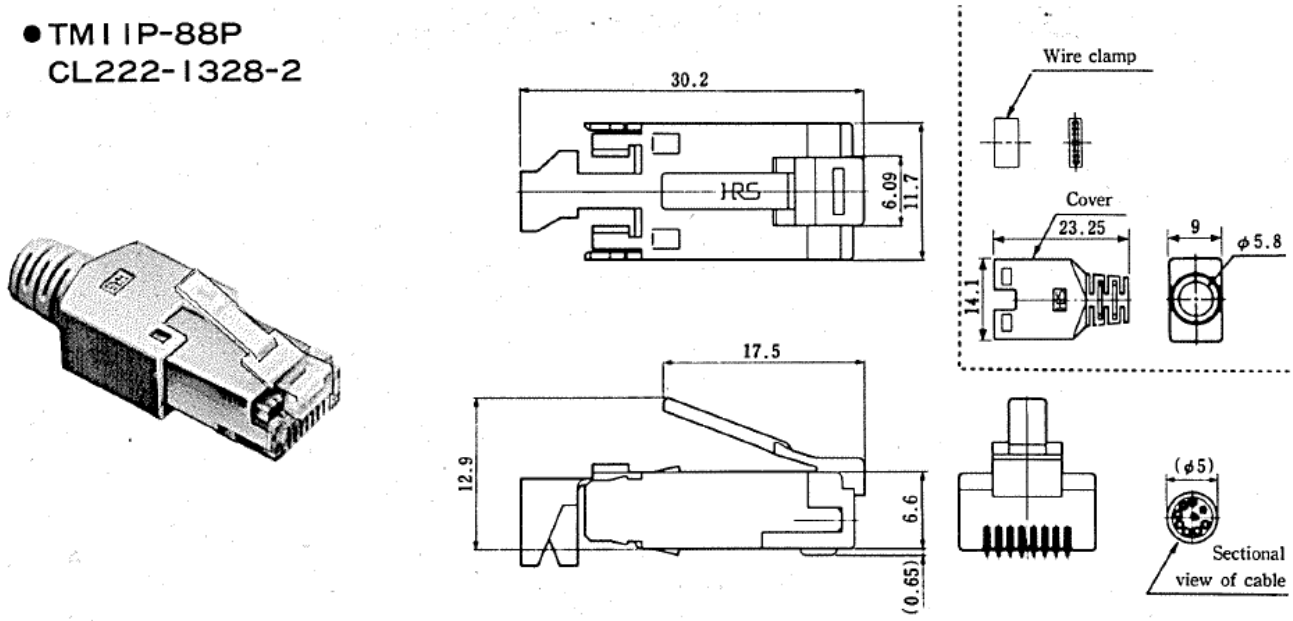

Dieses Datenblatt wurde maschinell am 24-10-2026 erzeugt. Technische Änderungen vorbehalten.

EFB-Elektronik GmbH
Striegauer Straße 1
33719 Bielefeld

fon: +49 521 40 41 8-0
fax: +49 521 40 41 8-50

info@efb-elektronik.de
www.efb-elektronik.de

WIR SORGEN FÜR VERBINDUNG
WE CARE FOR CONNECTION

RJ45 Patchkabel Cat.5e S/UTP PVC TM11 1x90° schwarz 0,25m

Hinweis zur bestimmungsgemäßen Verwendung

Dieses Datenblatt dient ausschließlich der Beschreibung der technischen Eigenschaften des Produkts. Es ersetzt keine Prüfung der Eignung für den konkreten Anwendungsfall. Der Anwender ist dafür verantwortlich sicherzustellen, dass das Produkt entsprechend seiner technischen Spezifikation sowie den geltenden gesetzlichen und normativen Anforderungen verwendet wird.

EFB-Elektronik GmbH
Striegauer Straße 1
33719 Bielefeld

fon: +49 521 40 41 8-0
fax: +49 521 40 41 8-50

info@efb-elektronik.de
www.efb-elektronik.de

WIR SORGEN FÜR VERBINDUNG
WE CARE FOR CONNECTION