DATENBLATT

RJ45 Patchkabel Cat.6 U/UTP LSZH CCA grau 7,5m

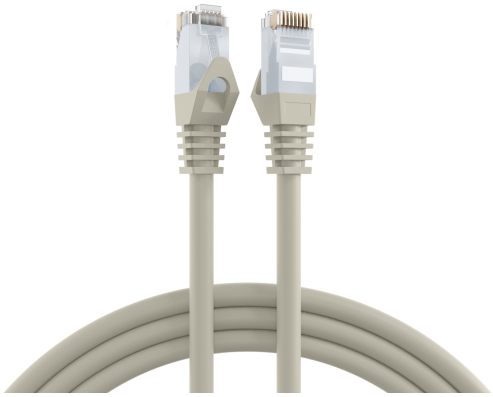

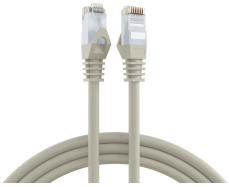

Beschreibung

Dieses Cat.6 Datenkabel der Marke EFB-Elektronik unterstützt Datenübertragungen bis zu 5Gbit. Weil es sich um ein Cat.6 Ethernetkabel handelt, bietet es einen Frequenzbereich von bis zu 250MHz, was eine hohe Datenübertragungsleistung bereitstellt.

• Brandschutzanforderungen normkonform abdecken – flammwidriges Kabelverhalten nach IEC60332-1 reduziert die Brandausbreitung im Fehlerfall und unterstützt die Einhaltung gängiger Installationsvorgaben.
• Mehr Sicherheit im Brandfall – eine geringe Rauchentwicklung nach IEC61034 trägt dazu bei, Fluchtwege im Brandfall möglichst raucharm zu halten, und die halogenfreien Materialien nach IEC60754-2 mindern die Entwicklung korrosiver Brandgase.
• Zuverlässige 5-Gigabit-Verbindungen sicherstellen – vergoldete Kontaktflächen senken Übergangswiderstände und Kontaktkorrosion, was die Signalqualität und damit eine stabile 5Gbit/s-Übertragung unterstützt.

Produktbeschreibung

EFB-Elektronik GmbH
Striegauer Straße 1
33719 Bielefeld

fon: +49 521 40 41 8-0
fax: +49 521 40 41 8-50

info@efb-elektronik.de
www.efb-elektronik.de

WIR SORGEN FÜR VERBINDUNG
WE CARE FOR CONNECTION

DATENBLATT

RJ45 Patchkabel Cat.6 U/UTP LSZH CCA grau 7,5m

Die ungeschirmte Bauweise in diesem U/UTP LAN-Kabel ermöglicht eine kostengünstige Vernetzung in störarmen Umgebungen bei gleichzeitig hoher Flexibilität für eine einfache Installation. Der Einsatz kann in einem Temperaturbereich von -20 – 60 °C erfolgen. Die vielfältigen Einsatzmöglichkeiten werden durch den Biegeradius von >30 mm unterstützt. Das Netzwerkkabel weist die Schutzart IP20 auf. Der LSZH-Mantel ist halogenfrei und raucharm. Im Brandfall minimiert er die Rauchentwicklung und erhöht die Sicherheit in Innenräumen.

Technische Details
- Cat.6
- Steckverbindung: RJ45 8(8) auf RJ45 8(8) mit RJ45-Steckern
- Schirmung: U/UTP Kabel mit 4x2 x AWG24/7
- Kabelform: rund
- Pinbelegung: 1:1 nach TIA/EIA 568B
- Vergoldete Kontakte
- Mantel: Mantelmaterial aus LSZH
- Außendurchmesser: 5,9 mm
- Mit einer angespritzten Knickschutztülle
- Brandschutz: flammwidrig nach IEC60332-1, raucharm nach IEC61034, halogenfrei nach IEC60754-2
- Schutzart: IP20
- Mit Rasthebelschutz
- Steckzyklen: ≥750
- Mit Längenaufdruck
- Marke: EFB-Elektronik

Technische Eigenschaften	
AWG-Querschnitt	24/7
Ausführung	ungeschirmt
Ausführung flammwidrig	nach IEC60332-1
Außendurchmesser des Kabels	5,9 mm
Bandbreite	250MHz
Belegung	nach TIA/EIA 568B
Betriebs-/Bemessungsspannung	max. 50 V DC
Biegeradius	>30 mm
Chemisch beständig	Nein
Einsatzgebiet	Industrial Ethernet
Farbe der Knickschutztülle	grau
Geeignet für Schutzart (IP)	IP20
Halogenfrei	nach IEC60754-2
Harmonisierte Norm	EN 50575
Impedanz	100
Kabelaufdruck	CAT.6 U/UTP AWG24 stranded × 4pairs LSZH cable ***5 GIGABIT*** www.efb-elektronik.de
Kabelform	rund

EFB-Elektronik GmbH
Striegauer Straße 1
33719 Bielefeld

fon: +49 521 40 41 8-0
fax: +49 521 40 41 8-50

info@efb-elektronik.de
www.efb-elektronik.de

WIR SORGEN FÜR VERBINDUNG
WE CARE FOR CONNECTION

DATENBLATT

RJ45 Patchkabel Cat.6 U/UTP LSZH CCA grau 7,5m

Kabelkonstruktion	4x2
Kabeltyp	U/UTP
Kategorie	6
Knickschutztülle	angespritzt
Kontakte	Vergoldet
Leitermaterial	CCA
Längenaufdruck	Ja
Mantel-Farbe	grau
Mantelmaterial	LSZH
Ozon beständig	Nein
Pinbelegung	1:1
Prüfspannung	1000 (V DC, 1min) Ader/Ader und Ader/Schirm
Rasthebelschutz	Ja
Raucharm	nach IEC61034
Schirmkontaktierung	Nein
Silikonfrei	Ja
Steckertyp	RJ45 Standard
Steckverbinder	IEC 60603-7-4
Steckverbindertyp Anschluss 1	RJ45 8(8)
Steckverbindertyp Anschluss 2	RJ45 8(8)
Steckzyklen	≥750
Strombelastbarkeit	max. 1 A
Temperaturbereich	-20 – 60 °C
UL approbiert	Nein
UV beständig	Nein
Verkabelungsstandard	EN50173
Ölbeständig	Nein
Übertragung	5Gbit

Verfügbare Varianten

ArtNr.	Bezeichnung	Länge	POE Klasse	Längentoleranz
K8104GR.0,25	RJ45 Patchkabel Cat.6 U/UTP LSZH CCA grau 0,25m	0,25 m	Nein	±5 %
K8104GR.0,5	RJ45 Patchkabel Cat.6 U/UTP LSZH CCA grau 0,5m	0,5 m	Nein	±5 %
K8104GR.1	RJ45 Patchkabel Cat.6 U/UTP LSZH CCA grau 1m	1,0 m	Nein	±5 %
K8104GR.1,5	RJ45 Patchkabel Cat.6 U/UTP LSZH CCA grau 1,5m	1,5 m	Nein	±5 %
K8104GR.2	RJ45 Patchkabel Cat.6 U/UTP LSZH CCA grau 2m	2,0 m	Nein	±5 %
K8104GR.3	RJ45 Patchkabel Cat.6 U/UTP LSZH CCA grau 3m	3,0 m	Nein	±5 %

Dieses Datenblatt wurde maschinell am 24-10-2026 erzeugt. Technische Änderungen vorbehalten.

EFB-Elektronik GmbH
Striegauer Straße 1
33719 Bielefeld

fon: +49 521 40 41 8-0
fax: +49 521 40 41 8-50

info@efb-elektronik.de
www.efb-elektronik.de

WIR SORGEN FÜR VERBINDUNG
WE CARE FOR CONNECTION

DATENBLATT

RJ45 Patchkabel Cat.6 U/UTP LSZH CCA grau 7,5m

K8104GR.5	RJ45 Patchkabel Cat.6 U/UTP LSZH CCA grau 5m	5,0 m	Nein	±5 %
K8104GR.7,5	RJ45 Patchkabel Cat.6 U/UTP LSZH CCA grau 7,5m	7,5 m	Nein	±5 %
K8104GR.10	RJ45 Patchkabel Cat.6 U/UTP LSZH CCA grau 10m	10,0 m	Nein	±5 %
K8104GR.15	RJ45 Patchkabel Cat.6 U/UTP LSZH CCA grau 15m	15,0 m	Nein	±5 %
K8104GR.20	RJ45 Patchkabel Cat.6 U/UTP LSZH CCA grau 20m	20,0 m	Nein	±5 %
K8104GR.25	RJ45 Patchkabel Cat.6 U/UTP LSZH CCA grau 25m	25,0 m	Nein	±5 %
K8104GR.30	RJ45 Patchkabel Cat.6 U/UTP LSZH CCA grau 30m	30,0 m	Nein	±5 %
K8104GR.50	RJ45 Patchkabel Cat.6 U/UTP LSZH CCA grau 50m	50,0 m	Nein	±5 %

Zeichnungen

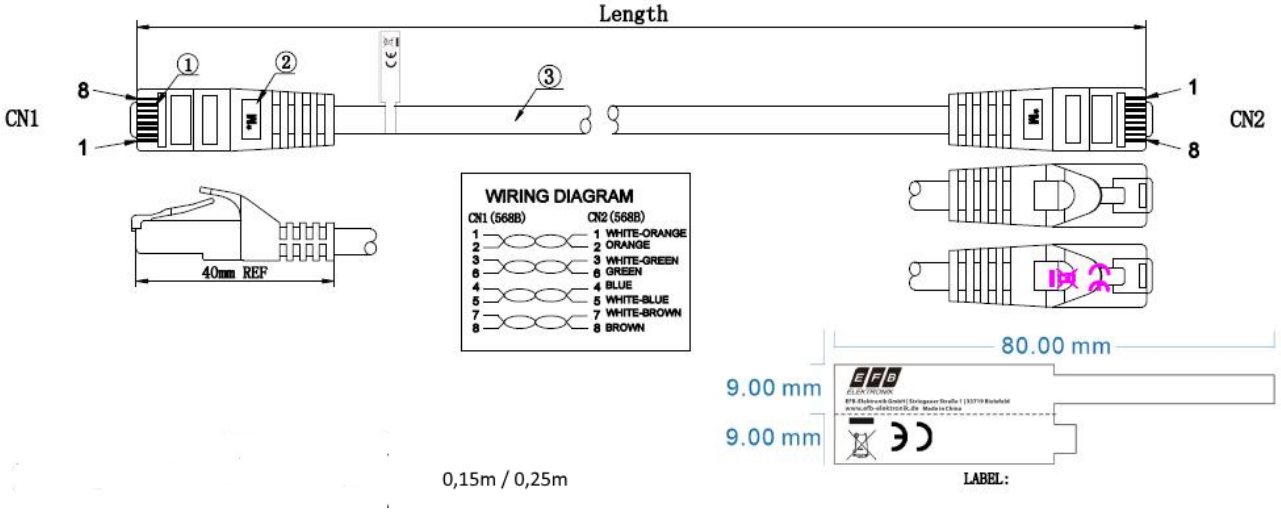

DATENBLATT

RJ45 Patchkabel Cat.6 U/UTP LSZH CCA grau 7,5m

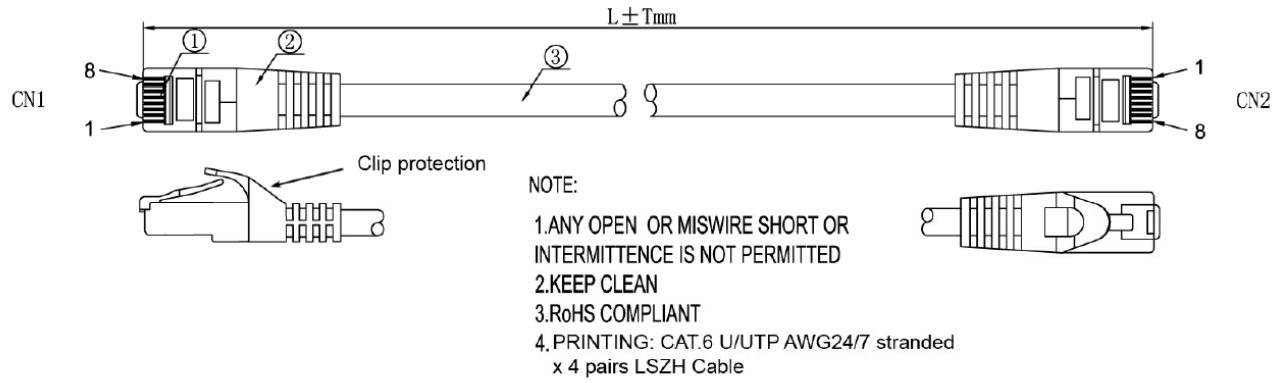

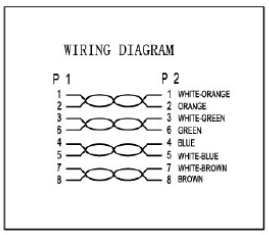

NOTE 1:

ITEM NO.	LENGTH
K8104BL.0,5M	500±5mm
K8104BL.1M	1000±10mm
K8104BL.2M	2000±20mm
K8104BL.3M	3000±30mm
K8104BL.5M	5000±50mm
K8104BL.7,5M	7500±75mm
K8104BL.10M	10000±100mm

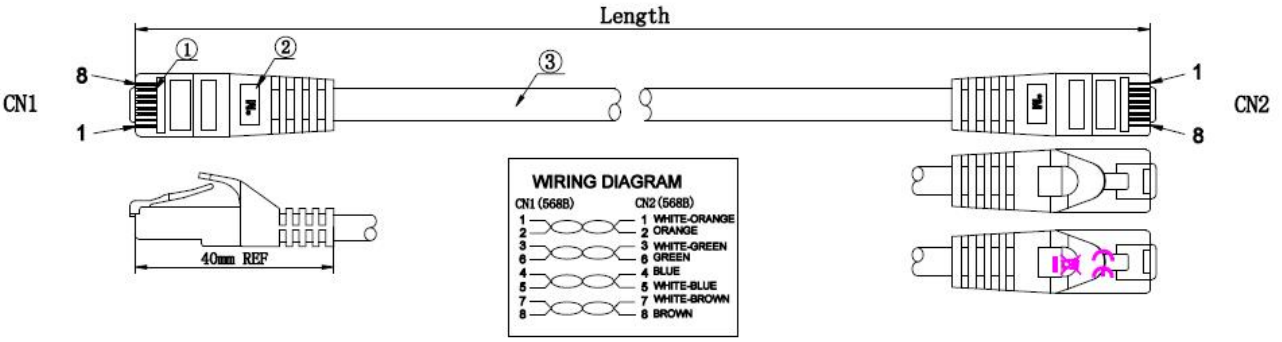

Hinweis zur bestimmungsgemäßen Verwendung

Dieses Datenblatt dient ausschließlich der Beschreibung der technischen Eigenschaften des Produkts. Es ersetzt keine Prüfung der Eignung für den konkreten Anwendungsfall. Der Anwender ist dafür verantwortlich sicherzustellen, dass das Produkt entsprechend seiner technischen Spezifikation sowie den geltenden gesetzlichen und normativen Anforderungen verwendet wird.

Dieses Datenblatt wurde maschinell am 24-10-2026 erzeugt. Technische Änderungen vorbehalten.

EFB-Elektronik GmbH
Striegauer Straße 1
33719 Bielefeld

fon: +49 521 40 41 8-0
fax: +49 521 40 41 8-50

info@efb-elektronik.de
www.efb-elektronik.de

WIR SORGEN FÜR VERBINDUNG
WE CARE FOR CONNECTION