# DATENBLATT

## RJ45 Patchkabel Cat.6A S/FTP LSZH blau 5m

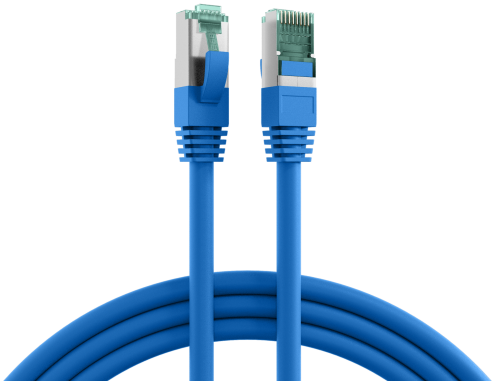

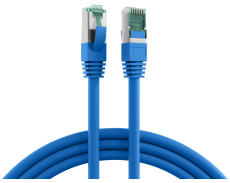

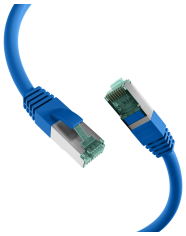

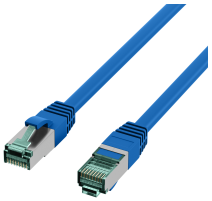

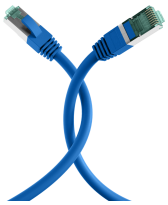

### Beschreibung

Das Cat.6A (TIA) Datenkabel der Marke EFB-Elektronik unterstützt Datenübertragungen bis zu 10Gbit. Die S/FTP-Abschirmung schützt zuverlässig vor Störeinflüssen und sorgt für eine gute Signalqualität. Da es sich um ein Cat.6A (TIA) Patchkabel handelt, unterstützt es einen Frequenzbereich bis zu 500MHz, was eine hohe Datenübertragungsleistung ermöglicht.

• Störsicherheit in elektromagnetisch belasteten Umgebungen erhöhen – doppelte Schirmung (S/FTP) verbessert die EMV-Reserve, senkt die Anfälligkeit für Einstrahlungen und stabilisiert die Übertragung bei paralleler Leitungsführung.
• Brandschutzanforderungen normkonform abdecken – flammwidriges Kabelverhalten nach IEC60332-1 reduziert die Brandausbreitung im Fehlerfall und unterstützt die Einhaltung gängiger Installationsvorgaben.
• Endgeräte über ein Kabel versorgen und anbinden – reduziert Verkabelungsaufwand, weil Daten und Leistung über 4PPoE nach IEEE802.3bt auf einer Leitung übertragen werden. 4PPoE nach IEEE802.3bt ist nur bis zu bestimmten Leitungslängen einsetzbar.



EFB-Elektronik GmbH
Striegauer Straße 1
33719 Bielefeld

fon: +49 521 40 41 8-0
fax: +49 521 40 41 8-50

info@efb-elektronik.de
www.efb-elektronik.de

WIR SORGEN FÜR VERBINDUNG
WE CARE FOR CONNECTION

# DATENBLATT

## RJ45 Patchkabel Cat.6A S/FTP LSZH blau 5m

Produktbeschreibung
Das S/FTP Netzwerkkabel besitzt eine zweifache Schirmung, die wirksam elektromagnetische Störeinflüsse reduziert. Der Temperaturbereich des Kabels liegt bei -20 – 60 °C. Die vielfältigen Einsatzmöglichkeiten werden durch den Biegeradius von >30 mm unterstützt. Das Patchkabel entspricht der Schutzart IP20. Der LSZH-Mantel ist halogenfrei und raucharm. Im Brandfall minimiert er die Rauchentwicklung und erhöht die Sicherheit in Innenräumen.

Technische Details
- Cat.6A (TIA)
- Steckverbindung: RJ45 8(8) auf RJ45 8(8) mit grünen RJ45-Steckern
- Schirmung: S/FTP Kabel mit 4x2 x AWG27/7
- Kabelform: rund
- Pinbelegung: 1:1 nach TIA/EIA 568B
- Entspricht der PoE-Klasse: PoE nach IEEE802.3af, PoE+ nach IEEE802.3at und 4PPoE nach IEEE802.3bt
- Vergoldete Kontakte
- Mantel: Mantelmaterial aus LSZH
- Außendurchmesser: 6,0 mm
- Mit einer angespritzten Knickschutztülle
- Brandschutz: flammwidrig nach IEC60332-1, raucharm nach IEC61034, halogenfrei nach IEC60754-2
- Schutzart: IP20
- Mit einem punktuellen Schirmkontakt
- Mit Rasthebelschutz
- Steckzyklen: ≥750
- Mit Längenaufdruck
- Marke: EFB-Elektronik

| **Technische Eigenschaften** | |
|---|---|
| AWG-Querschnitt | 27/7 |
| Ausführung | geschirmt |
| Ausführung flammwidrig | nach IEC60332-1 |
| Außendurchmesser des Kabels | 6,0 mm |
| Bandbreite | 500MHz |
| Belegung | nach TIA/EIA 568B |
| Betriebs-/Bemessungsspannung | max. 50 V DC |
| Biegeradius | >30 mm |
| Chemisch beständig | Nein |
| Einsatzgebiet | Industrial Ethernet |
| Farbe der Knickschutztülle | blau |
| Geeignet für Schutzart (IP) | IP20 |
| Gesamtabschirmung | 80 % |
| Halogenfrei | nach IEC60754-2 |
| Harmonisierte Norm | EN 50575 |
| Impedanz | 100 ±15 Ω |



EFB-Elektronik GmbH
Striegauer Straße 1
33719 Bielefeld

fon: +49 521 40 41 8-0
fax: +49 521 40 41 8-50

info@efb-elektronik.de
www.efb-elektronik.de

WIR SORGEN FÜR VERBINDUNG
WE CARE FOR CONNECTION

# DATENBLATT

## RJ45 Patchkabel Cat.6A S/FTP LSZH blau 5m

| | |
|---|---|
| Isolationswiderstand | 10 MΩ |
| Kabelaufdruck | Cat.6A PATCH S/FTP 4x2xAWG27/7 LSZH ISO/IEC11801 ANSI/TIA-568-C.2 ***10Gigabit Ethernet*** www.efb-elektronik.de |
| Kabelform | rund |
| Kabelkonstruktion | 4x2 |
| Kabeltyp | S/FTP |
| Kategorie | 6A (TIA) |
| Knickschutztülle | angespritzt |
| Kontakte | Vergoldet |
| Kontaktwiderstand | 30 mΩ |
| Leitermaterial | Kupfer |
| Leiterwiderstand DC | 185 Ω/km |
| Längenaufdruck | Ja |
| Mantel-Farbe | blau |
| Mantelmaterial | LSZH |
| NVP-Wert | 74 % |
| Ozon beständig | Nein |
| Pinbelegung | 1:1 |
| Prüfspannung | 1000 (V DC, 1min) Ader/Ader und Ader/Schirm |
| Rasthebelschutz | Ja |
| Raucharm | nach IEC61034 |
| Rohkabel | Cat.6A |
| Schirmkontaktierung | Punktueller Schirmkontakt |
| Schleifenwiderstand | 370 Ω/km |
| Silikonfrei | Ja |
| Steckertyp | RJ45 Standard grün |
| Steckverbinder | IEC 60603-7-51 |
| Steckverbindertyp Anschluss 1 | RJ45 8(8) |
| Steckverbindertyp Anschluss 2 | RJ45 8(8) |
| Steckzyklen | ≥750 |
| Strombelastbarkeit | max. 1 A |
| Temperaturbereich | -20 – 60 °C |
| UL approbiert | Nein |
| UV beständig | Nein |
| Verkabelungsstandard | EN50173 |
| Widerstandsunsymmetrie | 3 % |

**Dieses Datenblatt wurde maschinell am 24-10-2026 erzeugt. Technische Änderungen vorbehalten.**

EFB-Elektronik GmbH
Striegauer Straße 1
33719 Bielefeld

fon: +49 521 40 41 8-0
fax: +49 521 40 41 8-50

info@efb-elektronik.de
www.efb-elektronik.de

WIR SORGEN FÜR VERBINDUNG
WE CARE FOR CONNECTION

# DATENBLATT

## RJ45 Patchkabel Cat.6A S/FTP LSZH blau 5m

| | |
|---|---|
| Ölbeständig | Nein |
| Übertragung | 10Gbit |

**Verfügbare Varianten**

| ArtNr. | Bezeichnung | Länge | POE Klasse | Längentoleranz |
|---|---|---|---|---|
| MK6001.0,15BL | RJ45 Patchkabel Cat.6A S/FTP LSZH blau 0,15m | 0,15 m | PoE nach IEEE802.3af;PoE nach IEEE802.3at;4PPoE nach IEEE802.3bt | ±5 % |
| MK6001.0,25BL | RJ45 Patchkabel Cat.6A S/FTP LSZH blau 0,25m | 0,25 m | PoE nach IEEE802.3af;PoE nach IEEE802.3at;4PPoE nach IEEE802.3bt | ±5 % |
| MK6001.0,5BL | RJ45 Patchkabel Cat.6A S/FTP LSZH blau 0,5m | 0,5 m | PoE nach IEEE802.3af;PoE nach IEEE802.3at;4PPoE nach IEEE802.3bt | ±5 % |
| MK6001.1BL | RJ45 Patchkabel Cat.6A S/FTP LSZH blau 1m | 1,0 m | PoE nach IEEE802.3af;PoE nach IEEE802.3at;4PPoE nach IEEE802.3bt | ±5 % |
| MK6001.1,5BL | RJ45 Patchkabel Cat.6A S/FTP LSZH blau 1,5m | 1,5 m | PoE nach IEEE802.3af;PoE nach IEEE802.3at;4PPoE nach IEEE802.3bt | ±5 % |
| MK6001.2BL | RJ45 Patchkabel Cat.6A S/FTP LSZH blau 2m | 2,0 m | PoE nach IEEE802.3af;PoE nach IEEE802.3at;4PPoE nach IEEE802.3bt | ±5 % |
| MK6001.3BL | RJ45 Patchkabel Cat.6A S/FTP LSZH blau 3m | 3,0 m | PoE nach IEEE802.3af;PoE nach IEEE802.3at;4PPoE nach IEEE802.3bt | ±5 % |
| MK6001.5BL | RJ45 Patchkabel Cat.6A S/FTP LSZH blau 5m | 5,0 m | PoE nach IEEE802.3af;PoE nach IEEE802.3at;4PPoE nach IEEE802.3bt | ±5 % |
| MK6001.7,5BL | RJ45 Patchkabel Cat.6A S/FTP LSZH blau 7,5m | 7,5 m | PoE nach IEEE802.3af;PoE nach IEEE802.3at;4PPoE nach IEEE802.3bt | ±5 % |
| MK6001.10BL | RJ45 Patchkabel Cat.6A S/FTP LSZH blau 10m | 10,0 m | PoE nach IEEE802.3af;PoE nach IEEE802.3at;4PPoE nach IEEE802.3bt | ±5 % |
| MK6001.15BL | RJ45 Patchkabel Cat.6A S/FTP LSZH blau 15m | 15,0 m | PoE nach IEEE802.3af;PoE nach IEEE802.3at | ±5 % |
| MK6001.20BL | RJ45 Patchkabel Cat.6A S/FTP LSZH blau 20m | 20,0 m | PoE nach IEEE802.3af;PoE nach IEEE802.3at | ±5 % |
| MK6001.25BL | RJ45 Patchkabel Cat.6A S/FTP LSZH blau 25m | 25,0 m | PoE nach IEEE802.3af | ±5 % |
| MK6001.30BL | RJ45 Patchkabel Cat.6A S/FTP LSZH blau 30m | 30,0 m | PoE nach IEEE802.3af | ±5 % |
| MK6001.50BL | RJ45 Patchkabel Cat.6A S/FTP LSZH blau 50m | 50,0 m | Nein | ±5 % |

**Zeichnungen**



EFB-Elektronik GmbH
Striegauer Straße 1
33719 Bielefeld

fon: +49 521 40 41 8-0
fax: +49 521 40 41 8-50

info@efb-elektronik.de
www.efb-elektronik.de

WIR SORGEN FÜR VERBINDUNG
WE CARE FOR CONNECTION

# DATENBLATT

## RJ45 Patchkabel Cat.6A S/FTP LSZH blau 5m

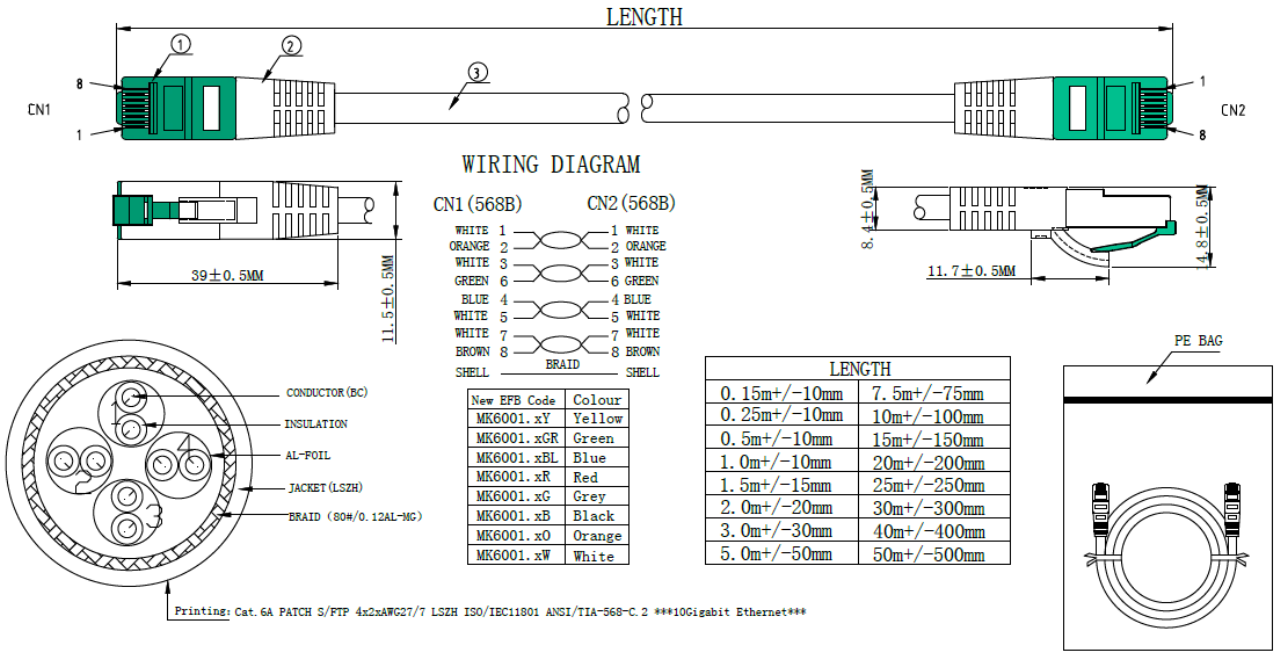


| New EFB Code | Colour |
|---|---|
| MK6001.xY | Yellow |
| MK6001.xGR | Green |
| MK6001.xBL | Blue |
| MK6001.xR | Red |
| MK6001.xG | Grey |
| MK6001.xB | Black |
| MK6001.xO | Orange |
| MK6001.xW | White |

| LENGTH | |
|---|---|
| 0.15m+/-10mm | 7.5m+/-75mm |
| 0.25m+/-10mm | 10m+/-100mm |
| 0.5m+/-10mm | 15m+/-150mm |
| 1.0m+/-10mm | 20m+/-200mm |
| 1.5m+/-15mm | 25m+/-250mm |
| 2.0m+/-20mm | 30m+/-300mm |
| 3.0m+/-30mm | 40m+/-400mm |
| 5.0m+/-50mm | 50m+/-500mm |

**Hinweis zur bestimmungsgemäßen Verwendung**

Dieses Datenblatt dient ausschließlich der Beschreibung der technischen Eigenschaften des Produkts. Es ersetzt keine Prüfung der Eignung für den konkreten Anwendungsfall. Der Anwender ist dafür verantwortlich sicherzustellen, dass das Produkt entsprechend seiner technischen Spezifikation sowie den geltenden gesetzlichen und normativen Anforderungen verwendet wird.

**Dieses Datenblatt wurde maschinell am 24-10-2026 erzeugt. Technische Änderungen vorbehalten.**

EFB-Elektronik GmbH
Striegauer Straße 1
33719 Bielefeld

fon: +49 521 40 41 8-0
fax: +49 521 40 41 8-50

info@efb-elektronik.de
www.efb-elektronik.de

WIR SORGEN FÜR VERBINDUNG
WE CARE FOR CONNECTION