DATENBLATT

Duplex Patchkabel E2000™/APC-SC OS2 35m 3mm gelb G657A1 Grade C

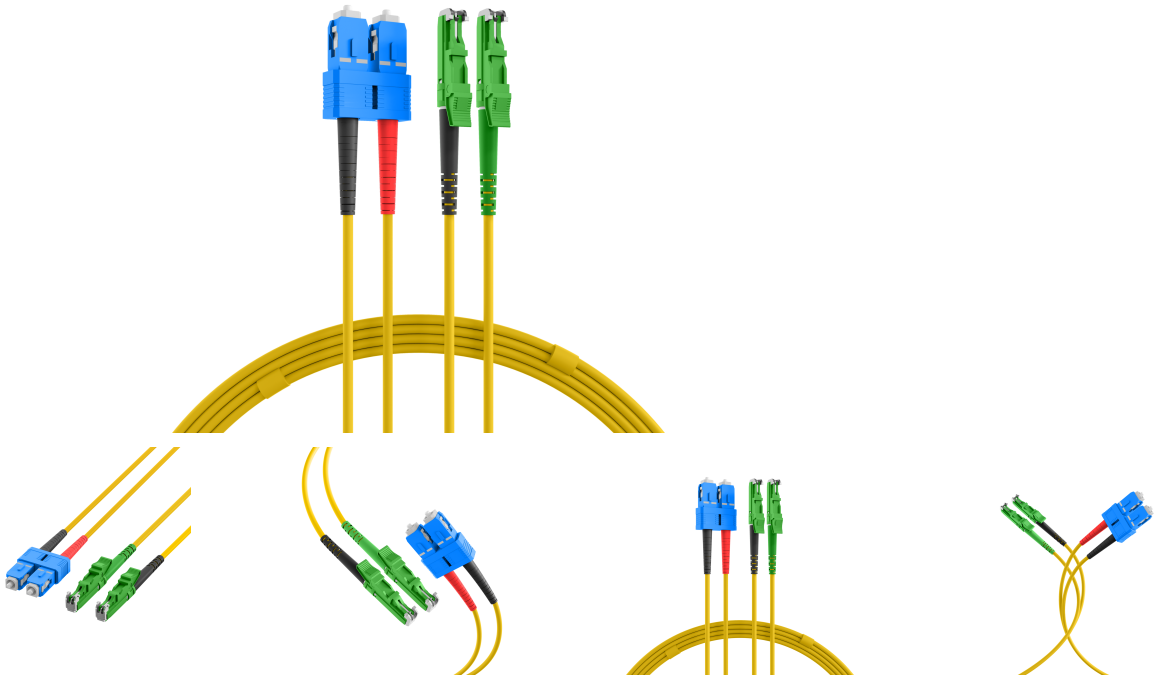

Beschreibung

LWL Patchkabel sind definierte Komponenten einer international standardisierten strukturierten Verkabelung der ISO/IEC11801.
Historisch gewachsen sind in der strukturierten Verkabelung viele unterschiedliche Steckverbinder, wobei folgende noch relevant sind: LC, SC, E2000®, MPO/MTP

Ein LWL Patchkabel stellt dabei die kürzeste Verbindung zwischen einem passiven Verkabelungsport und einem aktiven Netzwerkport dar oder einer Punkt-zu-Punkt Verbindung zweier aktiven Netzwerkports.
Güteklassen lassen eine qualitative Unterscheidung der LWL Patchkabel in Abhängigkeit des Netzwerkdienstes zu

Gleichbedeutende Bezeichnungen für Patchkabel:
Rangierkabel, Adapterkabel, Anschlußkabel, Hybridkabel, Jumper, Verbindungsschnur

Merkmale von EFB LWL Patchkabel
Mit Aramidgarn verstärkte Zugentlastung
Halogenfreier und Flammwidriger Mantel nach IEC-60754-2, IEC-60332-1 und IEC-61034

Technische Eigenschaften

Anzahl der Fasern	2

EFB-Elektronik GmbH
Striegauer Straße 1
33719 Bielefeld

fon: +49 521 40 41 8-0
fax: +49 521 40 41 8-50

info@efb-elektronik.de
www.efb-elektronik.de

WIR SORGEN FÜR VERBINDUNG
WE CARE FOR CONNECTION

DATENBLATT

Duplex Patchkabel E2000™/APC-SC OS2 35m 3mm gelb G657A1 Grade C

Arbeitstemperatur	-20 – 70 °C
Bewehrung	Aramid
Biegeoptimierte Faser	ja
Einfügedämpfung 1310nm	≤ 0,25 dB
Einfügedämpfung 1550nm	≤ 0,25 dB
Faserart	Singlemode 9/125
Flammwidrig	nach IEC 60332-1
Halogenfrei	nach IEC 60754-2
Kabel Ø	3,0 mm
Kabelaufbau	Duplex
Kabeltyp	I-V(ZN) H
Kategorie	OS2 G657A1
Knickschutztülle	aufgesteckt
Lagertemperatur	-25 – 60 °C
Lieferumfang	1x Patchkabel, 2x Duplex Clip, 1x Messprotokoll, 1x Hinweiszettel
Mantel-Farbe	gelb
Mantelmaterial	LSZH
Minimaler Biegeradius (Dynamisch)	50mm mm
Minimaler Biegeradius (Statisch)	30mm mm
Raucharm	nach IEC 61034-1
Rückflussdämpfung 1310nm	≥45 dB
Rückflussdämpfung 1550nm	≥45 dB
Steckverbindertyp Anschluss 1	E2000™/APC
Steckverbindertyp Anschluss 2	SC
Verpackung	EFB-Elektronik Polybeutel (wiederverschließbar)

Verfügbare Varianten

ArtNr.	Bezeichnung	Außendurchmesser Mantel der Einzelfaser	Länge	Längentoleranz
O0939.0,5	Duplex Patchkabel E2000™/APC-SC OS2 0,5m 3mm gelb G657A1 Grade C	3,0 mm	0,5 m	±5 %
O0939.1	Duplex Patchkabel E2000™/APC-SC OS2 1m 3mm gelb G657A1 Grade C	3,0 mm	1,0 m	±5 %
O0939.2	Duplex Patchkabel E2000™/APC-SC OS2 2m 3mm gelb G657A1 Grade C	3,0 mm	2,0 m	±5 %

Dieses Datenblatt wurde maschinell am 16-10-2026 erzeugt. Technische Änderungen vorbehalten.

EFB-Elektronik GmbH
Striegauer Straße 1
33719 Bielefeld

fon: +49 521 40 41 8-0
fax: +49 521 40 41 8-50

info@efb-elektronik.de
www.efb-elektronik.de

WIR SORGEN FÜR VERBINDUNG
WE CARE FOR CONNECTION

DATENBLATT

Duplex Patchkabel E2000™/APC-SC OS2 35m 3mm gelb G657A1 Grade C

O0939.3	Duplex Patchkabel E2000™/APC-SC OS2 3m 3mm gelb G657A1 Grade C	3,0 mm	3,0 m	±5 %
O0939.5	Duplex Patchkabel E2000™/APC-SC OS2 5m 3mm gelb G657A1 Grade C	3,0 mm	5,0 m	±5 %
O0939.7,5	Duplex Patchkabel E2000™/APC-SC OS2 7,5m 3mm gelb G657A1 Grade C	3,0 mm	7,5 m	±5 %
O0939.10	Duplex Patchkabel E2000™/APC-SC OS2 10m 3mm gelb G657A1 Grade C	3,0 mm	10,0 m	±5 %
O0939.15	Duplex Patchkabel E2000™/APC-SC OS2 15m 3mm gelb G657A1 Grade C	3,0 mm	15,0 m	±5 %
O0939.20	Duplex Patchkabel E2000™/APC-SC OS2 20m 3mm gelb G657A1 Grade C	3,0 mm	20,0 m	±5 %
O0939.25	Duplex Patchkabel E2000™/APC-SC OS2 25m 3mm gelb G657A1 Grade C	3,0 mm	25,0 m	±5 %
O0939.30	Duplex Patchkabel E2000™/APC-SC OS2 30m 3mm gelb G657A1 Grade C	3,0 mm	30,0 m	±5 %
O0939.35	Duplex Patchkabel E2000™/APC-SC OS2 35m 3mm gelb G657A1 Grade C	3,0 mm	35,0 m	±5 %
O0939.40	Duplex Patchkabel E2000™/APC-SC OS2 40m 3mm gelb G657A1 Grade C	3,0 mm	40,0 m	±5 %
O0939.50	Duplex Patchkabel E2000™/APC-SC OS2 50m 3mm gelb G657A1 Grade C	3,0 mm	50,0 m	±5 %

Zeichnungen

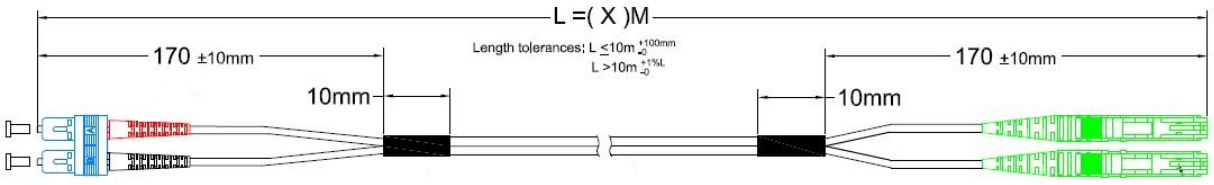

Hinweis zur bestimmungsgemäßen Verwendung

Dieses Datenblatt dient ausschließlich der Beschreibung der technischen Eigenschaften des Produkts. Es ersetzt keine Prüfung der Eignung für den konkreten Anwendungsfall. Der Anwender ist dafür verantwortlich sicherzustellen, dass das Produkt entsprechend seiner technischen Spezifikation sowie den geltenden gesetzlichen und normativen Anforderungen verwendet wird.

Dieses Datenblatt wurde maschinell am 16-10-2026 erzeugt. Technische Änderungen vorbehalten.

EFB-Elektronik GmbH
Striegauer Straße 1
33719 Bielefeld

fon: +49 521 40 41 8-0
fax: +49 521 40 41 8-50

info@efb-elektronik.de
www.efb-elektronik.de

WIR SORGEN FÜR VERBINDUNG
WE CARE FOR CONNECTION