ATEN
Simply Better Connections™

CL5808/CL5816
LCD KVM Switch
Quick Start Guide

Simply Better Connections

© Copyright 2013 ATEN® International Co., Ltd.
ATEN and the ATEN logo are trademarks of ATEN International Co., Ltd. All rights reserved.
All other trademarks are the property of their respective owners.

This product is RoHS compliant.

Part No. PAPE-1223-481G Printing Date: 10/2013

A Hardware Review

Front View

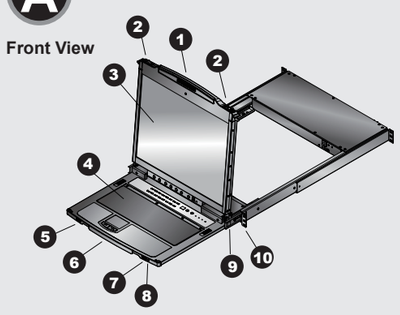

Keyboard Module

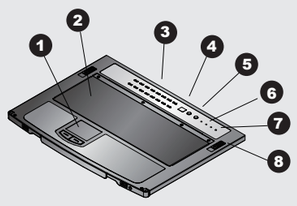

LCD Module

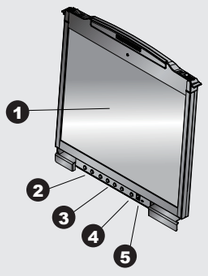

Rear View

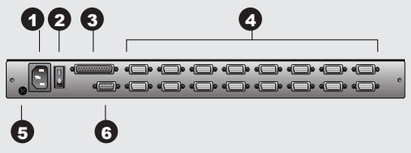

Package Contents

1 CL5808/CL5816 KVM Switch with Standard Rack Mounting Kit
2 Custom KVM Cables
1 5-in-1 Console Cable
1 Firmware Upgrade Cable
1 Power Cord
1 User Instructions

B Standard Rack Mounting

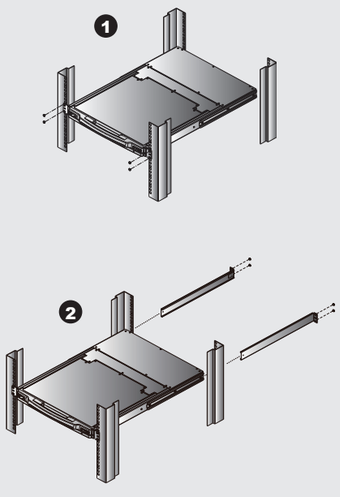

C

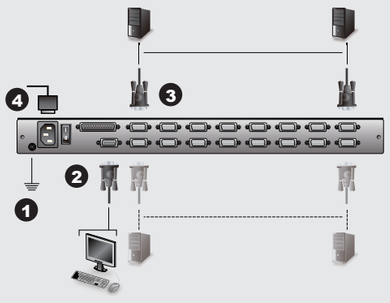

Important Notice

Considering environmental protection, ATEN does not provide a fully printed user manual for this product. If the information contained in the Quick Start Guide is not enough for you to configure and operate your product, **please visit our website www.aten.com, and download the full user manual.**

Online Registration

http://eservice.aten.com

Technical Phone Support

International:
886-2-86926959

North America:
1-888-999-ATEN Ext: 4988

United Kingdom:
44-8-4481-58923

The following contains information that relates to China:

部件名称	有毒有害物质或元素					
	铅	汞	镉	六价铬	多溴联苯	多溴二苯醚
电器部件	●	○	○	○	○	○
机构部件	○	○	○	○	○	○

○：表示该有毒有害物质在该部件所有均质材料中的含量均在SJ/T 11363-2006规定的限量要求之下。
●：表示符合欧盟的豁免条款，但该有毒有害物质至少在该部件的某一均质材料中的含量超出SJ/T 11363-2006的限量要求。
×：表示该有毒有害物质至少在该部件的某一均质材料中的含量超出SJ/T 11363-2006的限量要求。

All information, documentation, firmware, software utilities, and specifications contained in this package are subject to change without prior notification by the manufacturer. Please visit our website http://www.aten.com/download/?cid=dds for the most up-to-date versions.

Requirements

External Console

The following hardware components are required for the external console:
- A VGA, SVGA, or multisync monitor capable of displaying the highest resolution provided by any computer in the installation.
- A USB or PS/2 keyboard and mouse

Computers

The following equipment must be installed on each computer:
- A VGA, SVGA, or multisync video graphics card with an HDB-15 port.
  Note: The integrated LCD monitor's maximum resolution is 1280 x 1024 @ 75 Hz. Make sure that none of the computer resolution settings exceed the LCD monitor's maximum resolution.
- PS/2 mouse and keyboard ports (6-pin Mini-DIN), or at least one USB port.
- Direct support Sun USB systems; or, for Sun legacy systems, an ATEN CV130A Sun Console Converter.

Hardware Review A

Front View

1. Upper Handle
2. Module Release Catches
3. LCD Module
4. Keyboard Module
5. USB Port
6. Lower Handle
7. External Mouse Port
8. Power LED
9. LCD Release Catch
10. Rack Mounting Tabs

Keyboard Module

1. Touchpad
2. Keyboard
3. Port Selection Buttons and LEDs
4. Station ID LED
5. Station Selection Buttons
6. Lock LEDs
7. Reset Switch
8. Keyboard Release Catch

LCD Module

1. LCD Display
2. Port Navigation Switches
3. LCD OSD Controls
4. LCD Power Button
5. Firmware Upgrade Section

Rear View

1. Power Socket
2. Power Switch
3. Daisy Chain Port
4. KVM Port Section
5. Grounding Terminal
6. External Console Port

Note: The front and rear panel views are similar for the CL5808, the difference being that the CL5808 has only one row of LED lights (front) and one row of CPU ports (rear)

Hardware Installation

Standard Rack Mounting B

To rack mount the CL5808/CL5816, do the following:
1. While one person positions the switch in the rack and holds it in place, the second person loosely screws the front brackets to the rack.
2. While the first person still holds the switch in place, the second person slides the L brackets into the switch's side mounting brackets, from the rear until the bracket flanges contact the rack, then screws the L brackets to the rack.
3. After the L brackets have been secured, tighten the front bracket screws.

Single Stage Installation C

In a single stage installation, there are no additional switches daisy chained from the first unit. To set up a single stage installation, refer to the installation diagrams (the numbers in the diagrams correspond to the numbers of the installation steps), and do the following:

1. Ground the CL5808/CL5816 by connecting one end of the grounding wire provided with your switch to the grounding terminal, and the other end of the wire to a suitable grounded object.
   Note: Do not omit this step. Proper grounding helps to prevent damage to the unit from surges or static electricity.
2. If you choose to connect an external console to the CL5808/CL5816, use the console cable provided to plug a keyboard, monitor, and mouse into the Console Port.
   Note: 1. Connecting an external console is optional.
   2. You can use any combination of keyboard and mouse connections. For example, you can use a PS/2 keyboard with a USB mouse.
3. For each of the computers you are installing, use a KVM cable set, to connect any available KVM port to the computer's keyboard, video and mouse ports.
4. Plug the power cord into the CL5808/CL5816 power socket and into a AC power source.
5. Power on the CL5808/CL5816. After the CL5808/CL5816 is powered on, power on the computers.

Operation

The CL5808/CL5816 provides three port switching methods to access the computers on the installation: Manual, an OSD (on-screen display) menu system, and Hotkeys.

Manual Port Switching

Port Selection

There are two methods for selecting the target port after you have selected the target station:
- If the keyboard module is not extended, you can use the Port Navigation buttons, located at the bottom left of the LCD module. Press the UP or DOWN button to move to the previous or next port.
- If the keyboard module is extended, press the port selection button (located at the top of the keyboard module), that corresponds to the port you want to access.

OSD Port Switching

You can display the OSD on the LCD or an external console monitor while also viewing the display of any port on the CL5808/CL5816 by pressing the [Scroll Lock] key twice.

The OSD incorporates a two level (administrator / user) password system. Before the OSD main screen displays, a login screen appears requiring a password. If this is the first time that the OSD is used, or if the password function has not been set, simply press [Enter]. The OSD main screen displays in administrator mode.

Keyboard Port Switching:

All hotkey operations begin by invoking Hotkey mode. There are two possible keystroke sequences used to invoke Hotkey mode, though only one can be operational at any given time:

Number Lock and Minus Keys (Default Hotkey)
1. Hold down the **Num Lock** key;
2. Press and release the **minus** key;
3. Release the **Num Lock** key:
[Num Lock] + [-]

Control and F12 Keys (Alternate)
1. Hold down the **Ctrl** key;
2. Press and release the **F12** key;
3. Release the **Ctrl** key:
[Ctrl] + [F12]

Hotkey Summary Table

[Num Lock] + [-] or [Ctrl] + [F12]	[A] [Enter] or [Q] [Enter]	Invokes Auto Scan mode. When Auto Scan mode is in effect, [P] or left click pauses auto-scanning. When auto scanning is paused, pressing any key or another left click resumes auto scanning.
	[B]	Toggles the beeper on or off.
	[Esc] or [Spacebar]	Exits hotkey mode.
	[F1]	Set Operating System to Windows
	[F2]	Set Operating System to Mac
	[F3]	Set Operating System to Sun
	[F5]	Performs a keyboard / mouse reset on the target computer.
	[H]	Toggles the Quick Hotkey invocation keys between [Ctrl] + [F12] and [Num Lock] + [-].
	[R] [Enter]	This administrator only hotkey restores the switch's default values.
	[SN][PN] [Enter]	Switches access to the computer that corresponds to that port ID.
	[T]	Toggles the OSD Hotkey between [Ctrl] [Ctrl] and [Scroll Lock] [Scroll Lock].
	[←]	Invokes Skip mode and skips from the current port to the first accessible port previous to it.
	[→]	Invokes Skip mode and skips from the current port to the next accessible port.
	[↑]	Invokes Skip mode and skips from the current port to the last accessible port of the previous station.
	[↓]	Invokes Skip mode and skips from the current port to the first accessible port of the next station.

Configuration minimale

Console externe

La console externe requiert les composants matériels suivants :
- Moniteur VGA, SVGA ou multisync prenant en charge la plus haute résolution utilisée sur les ordinateurs à installer
- Clavier et souris USB ou PS/2

Ordinateurs

Les composants suivants doivent être installés sur chaque ordinateur :
- Une carte graphique VGA, SVGA ou multisync avec un port HDB-15
  Remarque: La résolution maximale de l'écran LCD intégré est de 1280 x 1024, à 75 Hz. Vérifiez qu'aucun des paramètres de résolution de l'ordinateur ne dépasse la résolution maximale de l'écran LCD.
- Ports souris et clavier PS/2 (Mini-DIN à 6 broches), ou au moins un port USB.
- Prise en charge directe des systèmes USB Sun, ou convertisseur de console ATEN CV130A pour systèmes Sun

Description de l'appareil A

Vue avant

1. Poignée supérieure
2. Loquets de libération du module
3. Module LCD
4. Module clavier
5. Port USB
6. Poignée inférieure
7. Port souris externe
8. Voyant d'alimentation
9. Loquet de libération LCD
10. Supports de fixation pour montage sur bâti

Module clavier

1. Pavé tactile
2. Clavier
3. Boutons de sélection de port et voyants
4. Voyant d'ID de station
5. Boutons de sélection de station
6. Voyants de verrouillage
7. Bouton de réinitialisation
8. Loquet de libération du clavier

Module LCD

1. Écran LCD
2. Commutateurs de ports
3. Commandes à l'écran (OSD) LCD
4. Bouton d'alimentation de l'écran LCD
5. Section de mise à niveau du microprogramme

Vue arrière

1. Prise d'alimentation
2. Interrupteur
3. Port de connexion en chaîne
4. Section des ports KVM
5. Prise de terre
6. Port de console externe

Remarque: Les panneaux avant et arrière du CL5808 sont similaires, à la différence près que le CL5808 ne possède qu'une rangée de voyants (à l'avant) et une rangée de ports UC (à l'arrière).

Installation du matériel

Montage sur bâti standard B

Pour monter la console CL5808/CL5816 sur bâti, procédez comme suit :
1. Pendant qu'une première personne positionne le commutateur dans le bâti et le maintient en place, une deuxième visse les supports avant sur le bâti.
2. Pendant que la première personne maintient toujours en place le commutateur, la deuxième fait glisser les supports en L dans les supports de montage latéraux du commutateur (à l'arrière) jusqu'à ce que les brides des supports entrent en contact avec le bâti, puis visse les supports en L sur le bâti.
3. Une fois les supports en L bien en place, serrez les vis des supports avant.

Installation simple C

Une installation simple ne présente aucune connexion en chaîne supplémentaire à partir de la première unité. Pour effectuer une installation simple, reportez-vous au schéma d'installation (les numéros du schéma correspondent aux étapes à suivre) et procédez comme suit :
1. Raccordez le CL5808/CL5816 à la terre en reliant une extrémité du câble de mise à la terre fourni avec le commutateur à la prise de terre et l'autre extrémité à un objet correctement mis à la terre.
   Remarque: Ne sautez pas cette étape. Une mise à la terre correcte protège l'appareil de l'électricité statique et des surtensions.
2. Si vous désirez connecter une console externe au CL5808/CL5816, utilisez le câble de console fourni pour brancher un clavier, un moniteur et une souris sur le port de console.
   Remarque: 1. l'utilisation d'une console externe est facultative.
   2. Vous pouvez également utiliser toute autre combinaison de connexions clavier et souris. Vous pouvez par exemple utiliser un clavier PS/2 avec une souris USB.
3. Pour chaque ordinateur à installer, utilisez un jeu de câbles KVM pour relier un port KVM disponible aux ports clavier, vidéo et souris de l'ordinateur.
4. Reliez le câble d'alimentation à la prise d'alimentation du CL5808/CL5816 et à une source de courant continu.
5. Allumez le CL5808/CL5816. Une fois le CL5808/CL5816 sous tension, allumez les ordinateurs connectés.

Utilisation

Le CL5808/CL5816 fournit trois méthodes de commutation des ports pour accéder aux ordinateurs de l'installation : la commutation manuelle, un système de menu OSD (Affichage à l'écran) et des raccourcis clavier.

Commutation manuelle des ports

Sélection des ports

Il existe deux méthodes pour sélectionner le port cible après avoir sélectionner la station cible :
- Si le module clavier n'est pas déployé, vous pouvez utiliser les boutons de navigation dans les ports situés en bas à gauche du module LCD. Appuyez sur les boutons UP (En haut) ou DOWN (En bas) pour passer au port précédent ou au port suivant.
- Si le module clavier est déployé, appuyez sur le bouton de sélection de port (situé au sommet du module clavier) correspondant au port auquel vous souhaitez accéder.

Commutation des ports par OSD

Vous pouvez afficher l'OSD sur l'écran LCD ou sur un moniteur de console externe tout en visualisant également l'affichage de n'importe quel port du CL5808/CL5816 en appuyant deux fois sur la touche [Arrêt défil].

L'OSD incorpore un système de mot de passe à deux niveaux (administrateur / utilisateur). Avant d'accéder à l'écran principal de l'OSD, une page de connexion requérant un mot de passe s'affiche. Si vous utilisez l'OSD pour la première fois ou si la fonction de mot de passe n'a pas encore été configurée, appuyez simplement sur la touche [Entrée]. L'écran principal de l'OSD s'affiche en mode administrateur.

Commutation des ports par le clavier :

Pour utiliser les raccourcis clavier, le mode Raccourcis clavier doit être actif. Il existe deux combinaisons de touches possibles permettant d'activer le mode Raccourcis clavier. Vous pouvez cependant n'en utiliser qu'une à la fois.

Touches [Verr num] et [Moins] (Raccourci par défaut)
1. Appuyez sur la touche **Verr. num** et maintenez-la enfoncée.
2. Appuyez sur la touche **Moins** [-], puis relâchez-la.
3. Relâchez la touche **Verr. num** :
[Verr num] + [-]

Touches [Ctrl] et [F12] (Remplacement)
1. Appuyez sur la touche **Ctrl** et maintenez-la enfoncée.
2. Appuyez sur la touche **F12**, puis relâchez-la.
3. Relâchez la touche **Ctrl** :
[Ctrl] + [F12]

Résumé des raccourcis clavier

[Verr. num] + [-] ou [Ctrl] + [F12]	[A] [Entrée] ou [Q] [Entrée]	Permet d'activer la Recherche automatique. Lorsque la Recherche automatique est activée, appuyez sur [P] ou cliquez avec le bouton gauche de la souris pour suspendre la recherche. Lorsque la recherche automatique est suspendue, appuyez sur n'importe quelle touche ou cliquez avec le bouton gauche de la souris pour reprendre la recherche.
	[B]	Permet d'activer ou désactiver le bip sonore.
	[Echap] ou [Barre d'espace]	Permet de quitter le mode raccourcis clavier.
	[F1]	Permet de choisir le système d'exploitation Windows.
	[F2]	Permet de choisir le système d'exploitation Mac.
	[F3]	Permet de choisir le système d'exploitation Sun.
	[F5]	Permet d'effectuer une réinitialisation clavier / souris sur l'ordinateur cible.
	[H]	Permet de changer les touches utilisées pour l'activation du mode raccourcis clavier entre [Ctrl] + [F12] et [Verr num] + [-].
	[R] [Entrée]	Cette combinaison de touches (uniquement accessible à l'administrateur) rétablit les valeurs par défaut du commutateur.
	[SN][PN] [Entrée]	Permet de donner l'accès à l'ordinateur possédant cet ID de port.
	[T]	Permet de faire basculer le raccourci clavier de l'OSD entre [Ctrl] [Ctrl] et [Arrêt défil] [Arrêt défil].
	[←]	Permet d'activer le mode Saut et de passer du port en cours au premier port accessible le précédant.
	[→]	Permet d'activer le mode Saut et de passer du port actuel au port accessible suivant.
	[↑]	Permet d'activer le mode Saut et de passer du port actuel au dernier port accessible de la station précédente.
	[↓]	Permet d'activer le mode Saut et de passer du port actuel au premier port accessible de la station suivante.

Voraussetzungen

Externe Konsole

Für jede externe Konsole sind folgende Geräte erforderlich:
- Ein VGA-, SVGA- oder Multisync-Monitor, der in der Lage ist, die höchste Auflösung darzustellen, die Sie auf einem der zu installierenden Computer verwenden möchten.
- Je eine USB- oder PS/2-Tastaur und -Maus

Computer

Für jeden Computer muss Folgendes installiert werden:
- Eine VGA-, SVGA- oder MultiSync-Grafikkarte mit HDB-15-Ausgang
  Hinweis: Der eingebaute LCD-Monitor unterstützt Auflösungen bis maximal 1280 x 1024 bei 75 Hz. Achten Sie darauf, dass die eingestellte Auflösung am Computer nicht die maximale Auflösung des LCD-Monitors überschreitet.
- PS/2-Anschlüsse für Maus und Tastatur (6-polige Mini-DIN-Buchse), mindestens ein USB-Anschluss
- Direkte Unterstützung für Sun-USB-Systeme oder, für herkömmlichen Sun-Systeme, ein ATEN CV130A Sun-Konsolkonverter

Hardwareübersicht A

Vorderseite

1. Griff oben
2. Modulentriegelungen
3. LCD-Modul
4. Tastaturmodul
5. USB-Port
6. Griff unten
7. Externer Mausanschluss
8. LED-Betriebsanzeige
9. Entriegelungstaste für LCD
10. Arretierungen für Rack-Montage

Tastaturmodul

1. Touchpad
2. Tastatur
3. Portauswahltasten und LED-Anzeigen
4. Stations-ID-LED
5. Stations-Auswahltasten
6. Verriegelungs-LEDs
7. Schalter zum Zurücksetzen
8. Entriegelungstaste für Tastatur

LCD-Modul

1. LCD-Display
2. Port-Navigationsschalter
3. Tasten für OSD-Steuerung des Bildschirms
4. Ein-Aus-Schalter für LCD-Bildschirm
5. Abschnitt zur Firmwareaktualisierung

Rückseitige Ansicht

1. Netzeingangsbuchse
2. Netzschalter
3. Port für Reihenschaltung
4. KVM-Portabschnitt
5. Erdungsanschluss
6. Externer Konsolport

Hinweis: Die Vorder- und rückseitigen Ansichten des CL5808 sind ähnlich, der Unterschied liegt darin, dass der CL5808 nur eine Reihe LED-Anzeigen (Vorderseite) und eine Reihe CPU-Ports (Rückseite) besitzt.

Hardware installieren

Standard-Rack-Montage B

Um den CL5808/CL5816 im Rack einzubauen, gehen Sie folgendermaßen vor:
1. Während die eine Person den Switch in den Rack schiebt und festhält, setzt die zweite Person die Schrauben lose auf die Montageschienen.
2. Während die erste Person den Switch nach wie vor festhält, schiebt die zweite die L-Schienen von hinten auf die seitlichen Montagerahmen des Switches, bis der Flansch den Rack berührt. Schrauben Sie die L-Schienen anschließend am Rack fest.
3. Nachdem Sie die L-Schienen befestigt haben, ziehen Sie auch die Schrauben an der Vorderseite fest.

Einzelinstallation C

Als Einzelebene wird ein Aufbau bezeichnet, in dem keine weiteren Switches hinter dem ersten Gerät in Reihe geschaltet werden. Zur Einzelinstallation, siehe das Installationsdiagramm (die Nummern im Diagramm entsprechen der Reihenfolge), und gehen Sie wie folgt vor:
1. Erden Sie den CL5808/CL5816 mithilfe des Erdleiters. Verbinden Sie dazu das eine Ende des mitgelieferten Leiters mit der Erdungsschelle und das andere Ende mit einem geerdeten Gegenstand.
   Hinweis: Überspringen Sie diesen Schritt keinesfalls. Eine ordnungsgemäße Erdung schützt das Gerät vor Spannungsspitzen und statischer Elektrizität.
2. Wenn Sie eine externe Konsole an den CL5808/CL5816 anschließen möchten, verbinden Sie Tastatur, Monitor und Maus über das mitgelieferte Konsolkabel mit dem Konsolport.
   Hinweis: 1. Der Anschluss der externen Konsole ist optional.
   2. Sie können die Tastatur- und Maustypen beliebig kombinieren. Zum Beispiel können Sie eine PS/2-Tastatur zusammen mit einer USB-Maus verwenden.
3. Verbinden Sie für jeden der zu installierenden Computer die Tastatur-, Maus- und Monitoranschlüsse des Computers mit einem freien KVM-Anschluss am Gerät. Verwenden Sie dazu ein KVM-Kabelset.
4. Verbinden Sie das Stromkabel des CL5808/CL5816 mit der Netzeingangsbuchse am Gerät und dem Stromnetz.
5. Schalten Sie den CL5808/CL5816 ein. Nachdem der CL5808/CL5816 eingeschaltet wurde, schalten Sie die Computer ein.

Bedienung

Der CL5808/CL5816 ermöglicht drei Umschaltoptionen des Ports, um die angeschlossenen Computer zu steuern: Manuell, OSD-Menü (On Screen Display) und Hotkeys.

Port manuell umschalten

Portauswahl

Es gibt zwei Möglichkeiten, den Zielport auszuwählen, nachdem Sie die Zielstation ausgewählt haben:
- Wurde das Tastaturmodul nicht ausgezogen, verwenden Sie die Portnavigationstasten, die sich unten links am LCD-Modul befinden. Drücken Sie die Tasten AUF bzw. AB, um zum vorigen bzw. nächsten Port umzuschalten.
- Ist das Tastaturmodul ausgezogen, drücken Sie den Portauswahlschalter (oben am Tastaturmodul), der den Port darstellt, auf den Sie zugreifen möchten.

Portauswahl per OSD-Menü

Sie können das OSD-Menü auf dem LCD- oder einem externen Bildschirm einblenden, während Sie die Signale eines beliebigen Ports des CL5808/CL5816 überwachen. Dazu drücken Sie zweimal die Taste [Rollen].

Das OSD beinhaltet ein Passwortsystem auf zwei Ebenen (Administrator / Benutzer). Bevor der Hauptbildschirm des OSD-Menüs angezeigt wird, müssen Sie sich mit einem Kennwort anmelden. Wenn Sie das OSD das erste Mal aufrufen oder das Kennwort noch nicht festgelegt wurde, drücken Sie [Enter]. Das OSD-Hauptmenü erscheint im Administrator-Modus.

Port über die Tastatur umschalten:

Für die Bedienung über Hotkey-Tasten müssen Sie zunächst den Hotkey-Modus aktivieren. Es gibt zwei mögliche Tastenkombinationen, um den Hotkey-Modus zu aktivieren. Sie können aber immer nur eine gleichzeitig verwenden.

Tasten Num und Minus (voreingestellte Hotkey)
1. Halten Sie die Taste **Num** gedrückt.
2. Drücken Sie die Taste **Minus**, und lassen Sie sie los.
3. Lassen Sie die Taste **Num** los.
[Num] + [-]

Tasten Strg und F12 (Alternative)
1. Halten Sie die Taste **Strg** gedrückt.
2. Drücken Sie die Taste **F12**, und lassen Sie sie los.
3. Lassen Sie die Taste **Strg** los.
[STRG] + [F12]

Hotkey-Übersichtstabelle

[Num] + [-] oder [Strg] + [F12]	[A] [Enter] oder [Q] [Enter]	Startet die automatische Portumschaltung. Während der automatischen Portumschaltung drücken Sie die Taste [P] oder klicken mit der linken Maustaste, um diese vorübergehend anzuhalten. Ist die automatische Portumschaltung angehalten, können Sie sie durch Drücken einer beliebigen Taste bzw. Klicken mit der linken Maustaste fortsetzen.
	[B]	Schaltet die Tonsignale ein bzw. aus.
	[Esc] oder [Leertaste]	Beendet den Hotkey-Modus.
	[F1]	Legt Windows als Betriebssystem fest.
	[F2]	Legt Mac als Betriebssystem fest.
	[F3]	Legt Sun als Betriebssystem fest.
	[F5]	Setzt alle Tastatur- und Mauszuordnungen am Zielcomputer zurück.
	[H]	Schaltet zwischen den Aktivierungstasten für den Hotkey-Modus [Strg] + [F12] und [Num] + [–] um.
	[R] [Enter]	Diese Hotkey-Kombination steht nur dem Administrator zur Verfügung. Sie dient zur Wiederherstellung der werksseitigen Standardwerte des Switch.
	[SN][PN] [Enter]	Schaltet auf den Computer um, der an diesen Port angeschlossen ist.
	[T]	Schaltet die OSD-Hotkey von [Strg] [Strg] auf [Rollen] [Rollen] um, und umgekehrt.
	[←]	Schaltet vom aktuellen Port zum erstmöglichen vorigen Port, der verfügbar ist, um.
	[→]	Schaltet vom aktuellen Port zum nächstmöglichen Port, der verfügbar ist, um.
	[↑]	Aktiviert die Überspringen-Funktion vom aktuellen Port zum letzten verfügbaren Port der vorigen Station.
	[↓]	Aktiviert die Überspringen-Funktion vom aktuellen Port zum ersten verfügbaren Port der folgenden Station.

Requisitos

Consola externa

Se requieren los siguientes componentes de hardware para la consola externa:
- Monitor VGA, SVGA o multisync capaz de representar la resolución más elevada que vaya a usar con cualquiera de los ordenadores a instalar
- Un teclado y un ratón USB o PS/2

Ordenadores

En cada ordenador se tienen que instalar los siguientes componentes:
- Una tarjeta gráfica VGA, SVGA o MultiSync con un puerto HDB-15
  Nota: La resolución máxima de la pantalla LCD integrada es de 1280 x 1024, a 75 Hz. Asegúrese de que la resolución utilizada en el ordenador no exceda la resolución máxima de la pantalla LCD.
- Puertos para teclado y ratón PS/2 (mini-DIN de 6 patillas), o por lo menos un puerto USB
- Admite directamente los sistemas USB Sun, o bien un convertidor de consola ATEN CV130 para ordenadores Sun.

Presentación del hardware A

Vista frontal

1. Mango superior
2. Ranuras de desbloqueo del módulo
3. Módulo LCD
4. Módulo de teclado
5. Puerto USB
6. Mango inferior
7. Puerto para ratón externo
8. Indicador LED de alimentación
9. Botón de desbloqueo LCD
10. Muescas para montaje en rack

Módulo de teclado

1. Panel táctil
2. Teclado
3. Botones de selección e indicadores LED de puertos
4. Indicador LED de ID de estación
5. Botones de selección de estaciones
6. Indicadores LED de bloqueo
7. Interruptor de reseteo
8. Botón de desbloqueo del teclado

Módulo LCD

1. Pantalla LCD
2. Conmutadores de navegación de puertos
3. Controles OSD de la pantalla LCD
4. Botón de encendido de la pantalla LCD
5. Sección para actualizaciones del firmware

Vista posterior

1. Entrada de alimentación
2. Interruptor de alimentación
3. Puerto para conexión en margarita
4. Sección de puertos KVM
5. Toma de tierra
6. Puerto para consola externa

Nota: Los paneles anterior y posterior del CL5808 son similares, la única diferencia es que el CL5808 sólo posee una hilera de indicadores LED (delante) y una hilera de puertos para CPU (detrás).

Instalar el hardwaren

Montaje en rack estándar B

Para montar la CL5808/CL5816 en el rack, haga lo siguiente:
1. Mientras una persona coloca el conmutador en el rack y lo aguanta en su sitio, una segunda atornilla (sin apretar) la parte frontal de los raíles en el rack.
2. Mientras la primera persona sigue aguantando el conmutador, la segunda desliza los raíles en L sobre el conmutador desde la parte trasera hasta que la pestaña del soporte haga contacto con el rack y luego atornilla los raíles en L al rack.
3. Cuando tenga los raíles en L atornillados, apriete los tornillos frontales de los raíles.

Instalación individual C

Una instalación individual es la que no presenta ninguna conexión en margarita a partir de la primera unidad. Para una instalación individual, véanse los diagramas de instalación (los números de los diagramas corresponden a las diferentes etapas a seguir) y proceda como se indica a continuación:
1. Conecte el CL5808/CL5816 a tierra. Para ello, conecte un extremo del cable de tierra incluido a la toma de tierra y el otro extremo a un objeto correctamente conectado a tierra.
   Nota: no omita este paso. Una conexión correcta a tierra protege la unidad de la electricidad estática y de las subidas de tensión.
2. Si desea conectar una consola interna al CL5808/CL5816, utilice el cable de consola incluido para conectar un teclado, un monitor y un ratón al puerto de consola.
   Nota: 1. la conexión de una consola externa es opcional.
   2. Puede conectar teclados y ratones de tipo diferente. Por ejemplo, puede conectar un teclado PS/2 y un ratón USB.
3. Para cada uno de los ordenadores que instale, use un juego de cables KVM para conectar cualquier puerto KVM disponible a los puertos para teclado, monitor y ratón del ordenador.
4. Enchufe el cable de alimentación a la entrada de alimentación del CL5808/CL5816 y a una fuente de corriente alterna.
5. Encienda el CL5808/CL5816. A continuación, encienda los ordenadores conectados.

Funcionamiento

El CL5808/CL5816 ofrece tres métodos de conmutación para acceder a los ordenadores conectados: Manual, a través del menú OSD y a través de teclas de acceso directo.

Conmutación manual de puertos

Selección de puertos

Hay dos maneras de seleccionar el puerto de destino una vez tenga seleccionada la estación de destino:
- Si el módulo de teclado no está extendido, utilice los botones de navegación de puertos ubicados abajo a la izquierda en el módulo LCD. Pulse los botones ARRIBA o ABAJO para pasar al puerto anterior o siguiente.
- Si el modulo de teclado está extendido, pulse el botón de selección del puerto (arriba en el módulo de teclado) que corresponde al puerto que desee acceder.

Conmutación del puerto a través del OSD

Puede visualizar el menú OSD tanto en la pantalla LCD como en un monitor de consola externo mientras controla las señales de cualquiera de los puertos del CL5808/CL5816 con tan solo pulsar dos veces la tecla [Bloq despl].

El OSD incluye un sistema de acceso por contraseña de dos niveles (administrador/usuario). Antes de que aparezca el menú OSD principal, deberá conectarse especificando una contraseña. Si ésta es la primera vez que abre el OSD o si no se ha establecido ninguna contraseña, sólo tiene que pulsar [Intro]. La pantalla principal del OSD aparece en modo Administrador.

Conmutación de puertos a través del teclado:

Todas las operaciones relacionadas con teclas de acceso directo requieren que primero cambie al modo de teclas de acceso directo. Existen dos secuencias de pulsaciones de teclas posibles para activar el modo de teclas de acceso directo, aunque sólo puede utilizar una a la vez:

Teclas [Bloq Num] y [Menos] (tecla de acceso directo predeterminada)
1. Mantenga pulsada la tecla **Bloq Num**.
2. Pulse la tecla **Menos** [-] y suéltela.
3. Suelte la tecla **Bloq Num**:
[Bloq Num] + [-]

Teclas [Ctrl] y [F12] (Suplente)
1. Mantenga pulsada la tecla **Ctrl**.
2. Pulse la tecla **F12** y suéltela.
3. Suelte la tecla **Ctrl**:
[Ctrl] + [F12]

Sumario de las teclas de acceso directo

[Bloq Num] + [-] o [Ctrl] + [F12]	[A] [Intro] o [Q] [Intro]	Activa el modo de conmutación automática. Pulse la tecla [P] o haga clic con el botón izquierdo del ratón para detener la conmutación automática temporalmente. Pulse cualquier tecla o haga clic con el botón izquierdo del ratón para reanudar la conmutación automática.
	[B]	Activa o desactiva las señales acústicas.
	[Esc] o [Espacio]	Sale del modo de teclas de acceso directo.
	[F1]	Establece el sistema operativo Windows.
	[F2]	Establece el sistema operativo Mac.
	[F3]	Establece el sistema operativo Sun.
	[F5]	Resetea los ajustes para teclado y ratón en el ordenador remoto.
	[H]	Alterna las teclas de acceso directo [Ctrl] + [F12] y [Bloq Num] + [-].
	[R] [Intro]	Esta combinación de teclas de acceso directo (sólo accesible al administrador) restablece los valores predeterminados del concentrador.
	[SN][PN] [Intro]	Da acceso al ordenador al que le corresponde el ID de puerto seleccionado.
	[T]	Alterna la tecla de acceso directo del OSD entre [Ctrl] [Ctrl] y [Bloq Despl] [Bloq Despl].
	[←]	Pasa al primer puerto anterior accesible a partir del puerto actual.
	[→]	Pasa del puerto actual al primer puerto posterior accesible.
	[↑]	Pasa del puerto actual al último puerto accesible de la estación anterior.
	[↓]	Pasa del puerto actual al primer puerto accesible de la estación siguiente.

Package Contents:

1 CL5808/CL5816 KVM Switch with Standard Rack Mounting Kit
2 Custom KVM Cables
1 5-in-1 Console Cable
1 Firmware Upgrade Cable
1 Power Cord
1 User Instructions

A Hardware Review

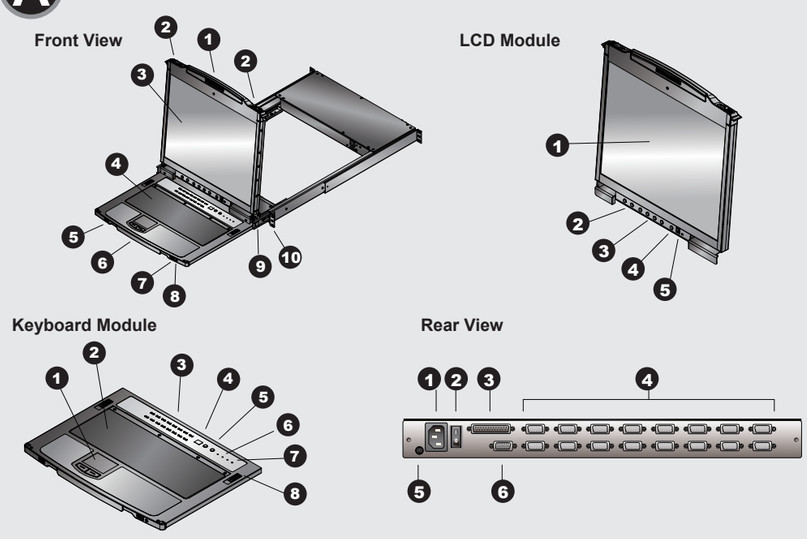

B Standard Rack Mounting

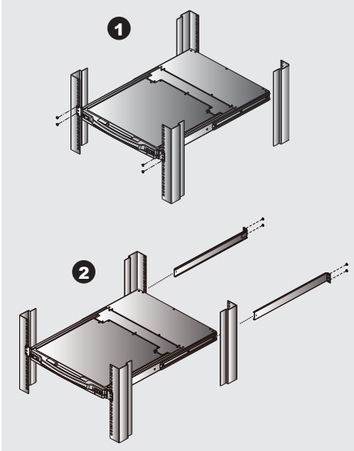

C Single Level Installation

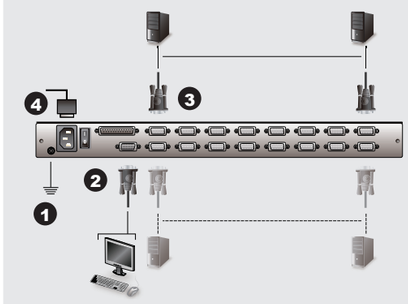

Online Registration

http://eservice.aten.com

Technical Phone Support

International:
886-2-86926959

North America:
1-888-999-ATEN Ext: 4988

United Kingdom:
44-8-4481-58923

The following contains information that relates to China:

部件名称	有毒有害物质或元素					
	铅	汞	镉	六价铬	多溴联苯	多溴二苯醚
电器部件	●	○	○	○	○	○
机构部件	○	○	○	○	○	○

○: 表示该有毒有害物质在该部件所有均质材料中的含量均在SJ/T 11363-2006规定的限量要求之下。
●: 表示符合欧盟的豁免条款，但该有毒有害物质至少在该部件的某一均质材料中的含量超出SJ/T 11363-2006的限量要求。
×: 表示该有毒有害物质至少在该部件的某一均质材料中的含量超出SJ/T 11363-2006的限量要求。

CL5808/CL5816 LCD KVM Switch – Guida rapida www.aten.com

Requisiti

Console esterna

Per la console esterna sono necessari i seguenti componenti hardware:
• un monitor VGA, SVGA o Multisync, con la più alta risoluzione fra quelle utilizzate dai computer collegati
• Tastiera e mouse USB o PS/2

Computer

In ogni computer deve essere installato il seguente equipaggiamento:
• Una scheda grafica VGA, SVGA o Multisync con una porta HDB-15
Nota: La risoluzione massima del monitor LCD integrato è 1280 x 1024 a 75 Hz. Accertarsi che nessun parametro della risoluzione del computer superi la risoluzione massima del monitor LCD.
• Porte PS/2 per mouse e tastiera (Mini-DIN a 6 pin) o, almeno, una porta USB
• Sistemi di supporto diretto USB Sun o, per i sistemi legacy Sun, un convertitore ATEN CV130A Sun Console Converter.

Hardware Ⓐ

Visione anteriore

1. Maniglia superiore
2. Fermi di sganciamento del modulo
3. Modulo LCD
4. Modulo tastiera
5. Porta USB
6. Maniglia inferiore
7. Porta esterna del mouse
8. LED d'alimentazione
9. Fermo di sganciamento del monitor LCD
10. Linguette per il montaggio in rack

Modulo tastiera

1. Touchpad
2. Tastiera
3. Pulsanti e LED di selezione della porta
4. LED dell'ID di stazione
5. Pulsanti di selezione della stazione
6. LED di blocco
7. Interruttore di ripristino
8. Fermo di sganciamento della tastiera

Modulo LCD

1. Display a cristalli liquidi
2. Switch di navigazione della porta
3. Comandi OSD del monitor LCD
4. Pulsante di accensione del monitor LCD
5. Sezione per l'aggiornamento del firmware

Visione posteriore

1. Presa per l'alimentazione
2. Interruttore di alimentazione
3. Porta in cascata
4. Sezione della porta KVM
5. Terminale di messa a terra
6. Porta della console esterna

Nota: I pannelli anteriore e posteriore del CL5808 sono simili e differiscono solo per il fatto che il CL5808 è dotato di una sola fila di LED (anteriore) ed una sola fila di porte per la CPU (posteriore).

Installazione dell'hardware

Montaje en rack estándar Ⓑ

Per montare in rack il CL5808/CL5816, procedere come segue:
1. Mentre una persona posiziona lo switch nel rack e lo tiene in posizione, la seconda persona avvita leggermente le staffe anteriori al rack.
2. Mentre la prima persona continua a tenere in posizione lo switch, la seconda fa scivolare le staffe a L nei supporti laterali di montaggio dello switch, partendo dal retro, fino a quando non sono a stretto contatto con il rack e poi avvita le staffe a L al rack.
3. Una volta fissati i supporti a L, stringere le viti dei supporti anteriori.

Installazione singola Ⓒ

In una installazione singola, non vi sono altri switch installati a cascata dalla prima unità.
Per effettuare un'installazione singola, fare riferimento all'illustrazione (i numeri nella figura corrispondono ai vari passi delle istruzioni) e procedere come segue:
1. Mettere a terra il CL5808/CL5816 collegando un'estremità del filo di messa a terra accluso alla confezione con il terminale di messa a terra e l'altra estremità a un dispositivo adatto dotato di messa a terra.
Nota: Non saltare questo passo. Un'appropriata messa a terra contribuisce a evitare i danni al dispositivo derivanti da picchi o elettricità statica.
2. Nel caso in cui si scelga di collegare una console esterna al CL5808/CL5816, utilizzare il cavo della console in dotazione per collegare tastiera, monitor e mouse alla porta della console.
Nota: 1. Il collegamento a una console esterna è opzionale.
2. È possibile utilizzare qualsiasi combinazione di collegamenti con mouse e tastiera. Per esempio, è possibile utilizzare una tastiera PS/2 con un mouse USB.
3. Utilizzare un cavo KVM per collegare una qualsiasi delle porte KVM disponibili alle porte della tastiera, del monitor e del mouse di ogni computer che si sta installando.
4. Inserire la spina del cavo dell'alimentazione nella presa dell'alimentazione del CL5808/CL5816 e in una presa d'alimentazione di rete CA.
5. Accendere il CL5808/CL5816. Una volta acceso il CL5808/CL5816, accendere i computer.

Funzionamento

Il CL5808/CL5816 offre tre metodi di selezione della porta per accedere ai computer dell'installazione: manuale, sistema di menu OSD, e tasti di scelta rapida.

Cambio manuale della porta

Selezione della porta

Ci sono due metodi per selezionare la porta di destinazione dopo avere selezionato la stazione di destinazione.
• Se il modulo tastiera non è estratto, potete usare i pulsanti di navigazione porta posizionati sul lato inferiore sinistro del modulo LCD. Premere il pulsante SU o GIÙ per passare alla porta precedente o a quella successiva.
• Se il modulo tastiera è estratto, premere il pulsante di selezione porta (posizionato nella parte superiore del modulo tastiera) che corrisponde alla porta alla quale si desidera accedere.

Cambio della porta tramite OSD

È possibile visualizzare l'OSD sullo schermo o sul monitor di una console esterna mentre si visualizza una porta sul CL5808/CL5816 premendo due volte [Bloc Scroll].

L'OSD incorpora un sistema di password a due livelli (Amministratore/Utente). Prima di visualizzare la schermata principale dell'OSD, apparirà una schermata di login con la richiesta di una password. Se è la prima volta che si utilizza l'OSD o se la password non è stata ancora impostata, sarà sufficiente premere [Invio]. Apparirà la schermata principale dell'OSD in modalità amministratore.

Cambio della porta tramite tastiera:

Tutte le operazioni con i tasti di scelta rapida iniziano con la selezione della modalità Tasti di scelta rapida. Per richiamare questa modalità esistono due possibili sequenze, ma funzionano solo una alla volta:

Bloc Num e tasto Meno (tasto di scelta rapida predefinito)
1. tenere premuto il tasto **Bloc Num**;
2. Premere e rilasciare il tasto **meno**;
3. Rilasciare il tasto **Bloc Num**:
[Bloc Num] + [-]

Control e F12 (Alternative)
1. Tenere premuto il tasto **Ctrl**;
2. Premere e rilasciare il tasto **F12**;
3. Rilasciare **Ctrl**:
[Ctrl] + [F12]

Tabella di riepilogo dei tasti di scelta rapida

[Bloc Num] + [-] o [Ctrl] + [F12]	[A] [Invio] o [Q] [Invio]	Richiama la modalità Scansione automatica Quando la modalità scansione automatica è attiva, premendo [P] o facendo clic con il tasto sinistro del mouse si mette in pausa tale modalità Quando la modalità scansione automatica è in pausa, premendo un tasto qualsiasi o facendo clic nuovamente con il tasto sinistro del mouse si riattiva tale modalità
	[B]	Attiva e disattiva il segnale acustico
	[Esc] o [barra spaziatrice]	Esce dalla Modalità tasto di scelta rapida
	[F1]	Imposta il sistema operativo su Windows
	[F2]	Imposta il sistema operativo su Mac
	[F3]	Imposta il sistema operativo su Sun
	[F5]	Esegue un ripristino di tastiera / mouse sul computer in oggetto.
	[H]	Cambia l'attivazione dei tasti di scelta rapida fra [Ctrl] + [F12] e [Bloc Num] + [-].
	[R] [Invio]	Questo tasto di scelta rapida, riservato unicamente all'amministratore, ripristina i valori predefiniti dello switch.
	[SN][PN] [Invio]	Cambia l'accesso sul computer corrispondente a quell'ID della porta
	[T]	Cambia i tasti di scelta rapida dell'OSD da [Ctrl] [Ctrl] a [Bloc Scroll] [Bloc Scroll] e viceversa.
	[←]	Attiva la modalità Passa a e passa dalla porta corrente alla prima porta accessibile precedente.
	[→]	Attiva la modalità Passa a e passa dalla porta corrente alla prima porta accessibile successiva.
	[↑]	Attiva la modalità Passa a e passa dalla porta corrente all'ultima porta accessibile della stazione precedente.
	[↓]	Attiva la modalità Passa a e passa dalla porta corrente alla prima porta accessibile della stazione successiva.

CL5808/CL5816 LCD 一体型 KVMドロワー クイックスタートガイド www.aten.com サポートお問合せ窓口：+81-3-5615-5811

必要ハードウェア要件

セカンドコンソール

セカンドコンソールとして、下記のデバイスが使用できます。
• VGA, SVGA, マルチシンク対応のディスプレイ
• USB または PS/2 キーボード、マウス

コンピューター

接続される各コンピューターが下記の要件を満たしている必要があります。
• VGA, SVGA, マルチシンク出力に対応したD-sub15コネクタのアナログビデオポート
注意: LCDディスプレイの最大解像度は1,280×1,024 @ 75 Hzです。使用する解像度がこれを超えないようにしてください。
• ミニDIN 6ピンのPS/2マウス・キーボードポート、またはUSBポート（1つ）
• USBをサポートしたSunシステムは直接、接続可能です。13W3インターフェースのSunレガシーシステムを接続するには、ATEN CV130Aコンソールコンバーターを使用してください。

ハードウェア概要 Ⓐ

フロントビュー

1. 上部ハンドル
2. リリースキャッチ
3. LCD部
4. キーボード部
5. USBポート
6. 下部ハンドル
7. 外付けマウスポート
8. 電源LED
9. LCDリリースキャッチ
10. ラックマウントタブ

キーボードモジュール

1. タッチパッド
2. キーボード
3. ポート選択プッシュボタン/LED
4. ステーションID LED
5. ステーション選択ボタン
6. Lock LED
7. リセットスイッチ
8. キーボードリリースキャッチ

LCDモジュール

1. LCDディスプレイ
2. ポートナビゲーションスイッチ
3. LCD OSD調整
4. LCD電源ボタン
5. ファームウェアアップグレードセクション

リアビュー

1. 電源ソケット
2. 電源スイッチ
3. デイジーチェーンポート
4. KVMポートセクション
5. グランドターミナル
6. セカンドコンソールポート

注意: 図はCL5816です。CL5808との違いはLEDおよびポート数（コネクタ数）のみです。

ハードウェアセットアップ

標準レールキットを使ったラックマウント Ⓑ

CL5808/CL5816をラックマウントするには、下記の手順で作業してください。
1. 作業は2名以上で行ってください。1名がラックにマウントする位置で製品を支えながら、別の作業者が製品フロント側をネジ止め（仮止め）してください。
2. 仮止め中は、製品を支え続けてください。もう一人の作業者はリア側のラックマウントアングルの適切な位置までL字型のブラケットをスライドさせてから、ネジ止めしてください。
3. L字型のブラケットが固定されていることを確認してから、フロント側のブラケットをネジ止めしてください。

単体構成のセットアップ Ⓒ

製品を単体構成でお使いの場合は、1台目のユニットから別のユニットをデイジーチェーン接続することはありません。単体構成でセットアップする場合は、セットアップ図(図内における番号は手順の番号に対応)を参考にしながら、以下の手順でセットアップ作業を進めてください。
1. 製品に同梱されている接地線の一端をグランドターミナルに、もう一端を適切なに接続し、CL5808/CL5816を接地してください。
注意: この接地作業は必ず行ってください。製品を適切に接地することで、サージや静電気によるダメージを防ぐことができます。
2. CL5808/CL5816のセカンドコンソールを使用する場合は、同梱のコンソールケーブルを使ってキーボード、モニター、マウスをそれぞれコンソールポートに接続してください。
注意: 1.セカンドコンソールの接続は必須ではありません。
2. キーボード、マウスはPS/2、USBのどちらのタイプも使用できますので、キーボードとマウスのインターフェースが異なっても問題なく使用できます。例えば、PS/2のキーボードとUSBのマウスを製品に接続して使用することができます。
3. コンピューターの台数分、KVMケーブルの各コネクタを適切なポートに接続する作業を繰り返してください。
4. CL5808/CL5816製品同梱の電源コードを使用して、電源コンセントに接続してください。
5. CL5808/CL5816の電源をオンにしてください。CL5808/CL5816が起動したのを確認してから,コンピューターの電源をオンにしてください。

基本操作

CL5808/CL5816のポート切替は、プッシュボタンによる手動、OSD（オンスクリーンディスプレイ）、ホットキーの3つの方法があります。

プッシュボタンによる手動切替

ポート選択

目的のステーションを選択してから対象ポートを選択するには下記の2つの方法があります。
• キーボードモジュールが拡張されていない場合は、LCDモジュールの左下にあるポートナビゲーションボタンで操作することができます。UPボタン、またはDOWNボタンを押して前後のポートに移動してください。
• キーボードモジュールが拡張されている場合は、アクセスしたいポートに該当するポート選択ボタン(キーボードモジュールの上部に配置)を押してください。

OSD（オンスクリーンディスプレイ）による切替

LCD上、またはセカンドコンソールのディスプレイ上に、KVMスイッチ操作メニュー画面であるOSDを呼び出して操作します。OSDの呼び出しはCL5808/CL5816のキーボード上から[Scroll Lock] を2度押ししてください。

OSDメニューは2レベルのユーザー権限(administrator / user)で構成され、KVMスイッチへログインした際のユーザーネーム/パスワードで、どの権限のメニューを表示するか、判別されます。CL5808/CL5816 へ初めてログインする場合、ユーザーネーム/パスワードは設定されていないので、[Enter]キーを2度押ししてください。アドミニストレーター権限でログインできます。

キーボードのホットキー操作による切替

すべてのホットキー操作はホットキーモードを起動してから始めます。ホットキーモードを起動するキー組み合わせは2種類あるので、お使いの環境に適した組み合わせをお使いください。

Number Lock とマイナスキーを使う組み合わせ(デフォルト)
1. **[Num Lock]**キーを押したまま
2. **[-]**マイナスキーを押して、離します
3. **[Num Lock]**キーを離します
[Num Lock] + [-]

Controlキーと[F12]キーを使う組み合わせ
1. **[Ctrl]**キーを押したまま
2. **[F12]**キーを押して、離します
3. **[Ctrl]**キーを離します
[Ctrl] + [F12]

ホットキー 一覧表

[Num Lock] + [-] or [Ctrl] + [F12]	[A] [Enter] or [Q] [Enter]	オートスキャンモードを起動しますオートスキャンモード中に [P]または左クリックをすると、オートスキャンを一時停止します。オートスキャン一時停止中に 任意のキーまたは左クリックをすると、オートスキャンを再開します。
	[B]	ビープ音のオン/オフを切り替えます。
	[Esc] or [Space]	ホットキーモードを終了します。
	[F1]	OSをWindowsに設定します
	[F2]	OSをMacに設定します
	[F3]	OSをSunに設定します
	[F5]	キーボード/マウスをリセットします
	[H]	ホットキー起動キーの組み合わせ[Ctrl] + [F12] と [Num Lock] + [-] を切り替えます
	[R] [Enter]	アドミニストレーターだけが使える機能で、すべての設定をリセットし、工場出荷状態に戻します
	[ステーション番号][ポート番号] [Enter]	指定した任意のポートのコンピューターにダイレクトに切り替えます
	[T]	OSD呼び出しキー [Ctrl] [Ctrl] と [Scroll Lock] [Scroll Lock] を切り替えます。
	[←]	スキップモードを起動し、現在のポートからひとつ前のアクセス可能なポートに切り替えます
	[→]	スキップモードを起動し、現在のポートからひとつ後ろのアクセス可能なポートに切り替えます
	[↑]	スキップモードを起動し、現在のポートからひとつ前のKVMスイッチに接続された、アクセス可能なポートに切り替えます
	[↓]	スキップモードを起動し、現在のポートからひとつ後ろのKVMスイッチに接続された、アクセス可能なポートに切り替えます

CL5808/CL5816 LCD KVM 스위치 빠른 시작 가이드 www.aten.com Phone: 02-467-6789

요구 사항

외부 콘솔

외부 콘솔에는 다음 하드웨어 구성이 필요합니다.
• 설비 내에 컴퓨터에서 사용 가능한 최고의 해상도를 지원하는 VGA, SVGA, multisync 모니터
• PS/2 혹은 USB 키보드 및 마우스

컴퓨터

다음 장비들은 각 컴퓨터에 반드시 설치되어 있어야 합니다.
• VGA, SVGA, multisync 비디오 그래픽 카드(HDB-15 포트)
주의: 통합 LCD 모니터의 최대 해상도는 1280 x 1024 @ 75 Hz 입니다. 모든 컴퓨터의 해상도 설정이 LCD 모니터의 최대 해상도를 초과하지 않도록 하십시오.
• PS/2 마우스와 키보드 포트(6핀 Mini-DIN), 혹은 최소 1개 이상의 USB 포트
• Sun USB 시스템 직접 지원, 혹은 Sun legacy 시스템의 경우, ATEN CV130A Sun 콘솔 컨버터 지원

하드웨어 리뷰 Ⓐ

전면

1. 위쪽 손잡이
2. 모듈 고정 및 해제
3. 키보드 모듈
4. USB 포트
5. 아래쪽 손잡이
6. 외부 마우스 포트
7. 전원 LED
8. LCD 고정 및 해제
9. Rack 마운팅 탭

키보드 모듈

1. 터치패드
2. 키보드
3. 포트 선택 버튼 및 LED
4. 스테이션 ID LED
5. 스테이션 선택 버튼
6. Lock LED
7. 리셋 스위치
8. 키보드 고정 및 해제

LCD 모듈

1. LCD 디스플레이
2. 포트 탐색 스위치
3. LCD OSD 제어
4. LCD 전원 버튼
5. 펌웨어 업그레이드 선택

후면

1. 전원 소켓
2. 전원 스위치
3. 데이지 체인 포트
4. KVM 포트 선택
5. 접지선
6. 외부 콘솔 포트

주의: 전면 및 후면 패널은 CL5808와 비슷하지만, CL5808과 다른 점은 LED가 1열만(전면) 켜져 있고 CPU 포트가 1열만(후면) 있습니다.

하드웨어 설치

표준 Rack 마운팅 Ⓑ

CL5808/CL5816을 Rack 마운트 하려면 다음을 수행하십시오.
1. 한 사람이 스위치를 rack에 위치를 잡아 붙잡고 있으면, 다른 한 사람은 rack에 전면 브라켓을 나사로 느슨하게 고정하십시오.
2. 첫 번째 사람이 스위치를 계속 잡고 있는 동안, 다른 사람은 L자형 브라켓을 후면에서 브라켓이 rack에 닿을 때까지 스위치의 옆 마운팅 브라켓에 끼워 넣은 후, L자형 브라켓을 나사로 rack에 고정하십시오.
3. L자형 브라켓을 설치한 후에 전면 브라켓 나사를 단단히 고정하십시오.

단일 스테이지 설비 Ⓒ

단일 스테이지 설비에는 첫 번째 유닛부터 데이지 체인으로 연결되는 다른 스위치가 없습니다. 단일 스테이지 설비를 설치하려면, 설비 그림을 참조하십시오. (그림에 있는 숫자는 설치 단계의 숫자와 일치합니다.) 그리고 다음을 수행하십시오.
1. 스위치에서 제공하는 접지선의 한쪽 끝을 접지 터미널에 연결하여 CL5808/CL5816을 접지하고 다른 한쪽 끝을 적절한 접지 장소에 연결하십시오.
주의: 이 단계를 넘어가지 마십시오. 적절히 접지하는 것은 서지 및 지속적인 전류의 흐름으로부터 유닛의 손상을 방지합니다.
2. 외부 콘솔을 CL5808/CL5816에 연결하려는 경우, 제공되는 콘솔 케이블을 사용하여 키보드, 모니터, 마우스를 콘솔 포트에 연결하십시오.
주의: 1. 외부 콘솔을 연결하는 것은 옵션입니다.
2. 어떤 형태의 키보드 및 마우스 연결을 사용할 수 있습니다. 예를 들면, PS/2 키보드와 USB 마우스를 같이 사용할 수 있습니다.
3. 사용자가 설치하려는 각 컴퓨터에 KVM 케이블 세트를 사용하여 이용 가능한 KVM 포트와 컴퓨터의 키보드, 비디오 및 마우스 포트를 연결하십시오.
4. 전원 코드를 CL5808/CL5816 전원 소켓 및 AC 전원 소스에 연결하십시오.
5. CL5808/CL5816의 전원을 켜십시오. CL5808/CL5816의 전원이 켜진 후에 컴퓨터의 전원을 켜십시오.

동작

CL5808/CL5816은 설비에 있는 컴퓨터에 엑세스 하기 위해 수동, OSD (on-screen display) 메뉴 시스템 및 핫키 3가지 포트 스위칭 방식을 제공합니다.

수동 포트 스위칭

포트 선택

지정 스테이션을 선택한 후 두 가지 방법으로 지정 포트를 선택할 수 있습니다.
• 만약 키보드 모듈이 연결된 상태가 아닐 경우, LCD 모듈 왼쪽 버튼 포트 네비게이션 버튼을 사용할 수 있습니다. 위 혹은 아래 버튼을 통해 이전 혹은 다음 포트로 이동할 수 있습니다.
• 만약 키보드 모듈이 연결되어 있을 경우, 원하는 포트에 맞게 (키보드 모듈 윗부분에 위치한) 포트 선택버튼을 누르면 됩니다.

OSD 포트 스위칭

LCD 혹은 외부 콘솔 모니터에서 OSD를 화면에 표시할 수 있으며, [Scroll Lock]를 두 번 눌러 CL5808/CL5816에 있는 모든 포트를 볼 수 있습니다.

OSD는 2가지 레벨(관리자/사용자)로 구성되어 있습니다. OSD 메인 화면이 표시되기 전에, 로그인 화면이 나타나 암호를 요구합니다. OSD를 처음 사용하거나, 암호 기능이 설정되지 않은 경우, 그냥 [Enter] 를 누르면 OSD 메인 화면은 관리자 모드로 나타납니다.

키보드 포트 스위칭

모든 핫키 기능은 핫키 모드를 실행하면서 시작됩니다. 핫키 모드를 실행하기 위해 가능한 2가지 키 입력 방식이 있으며, 주어진 시간에 오직 한 가지 기능만 동작할 수 있습니다.

Number Lock 및 Minus 키(기본 핫키)
1. **Num Lock** 키를 누르고 계십시오.
2. **minus** 키를 눌렀다 떼십시오.
3. **Num Lock** 키를 떼십시오.
[Num Lock] + [-]

Ctrl 및 F12 키 (대체)
1. **Ctrl** 키를 누르고 계십시오.
2. **F12** 키를 눌렀다 떼십시오.
3. **Ctrl** 키를 떼십시오.
[Ctrl] + [F12]

핫키 요약 테이블

[Num Lock] + [-] 혹은 [Ctrl] + [F12]	[A] [Enter] 혹은 [Q] [Enter]	오토 스캔 모드를 실행합니다. 오토 스캔 모드가 실행 중일 때, [P] 혹은 왼쪽 마우스 버튼을 클릭하면 오토 스캐닝이 일시정지 됩니다. 오토 스캐닝이 일시 정지되었을 때, 아무 키나 입력하거나 왼쪽 마우스 버튼을 클릭하면 오토 스캐닝을 재개합니다.
	[B]	비퍼를 On/Off 토글합니다.
	[Esc] 혹은 [Spacebar]	핫키 모드를 빠져 나옵니다.
	[F1]	운영 체제를 Windows로 설정합니다.
	[F2]	운영 체제를 Mac으로 설정합니다.
	[F3]	운영 체제를 Sun 으로 설정합니다.
	[F5]	특정 컴퓨터의 키보드/마우스 리셋을 수행합니다.
	[H]	빠른 핫키 실행 키를 [Ctrl] + [F12] 및 [Num Lock] + [-] 에서 토글합니다.
	[R] [Enter]	관리자만 핫키를 스위치의 기본 설정으로 리셋 합니다.
	[SN][PN] [Enter]	스위치가 포트 ID에 일치하는 컴퓨터에 엑세스 합니다.
	[T]	OSD 핫키를 [Ctrl] [Ctrl] 및 [Scroll Lock] [Scroll Lock] 에서 토글합니다.
	[←]	스캡 모드를 실행하고 현재 포트에서 이전에 첫 번째 엑세스 가능한 포트로 스킵합니다.
	[→]	스캡 모드를 실행하고 현재 포트에서 다음 엑세스 가능한 포트로 스킵합니다.
	[↑]	스캡 모드를 실행하고 현재 포트에서 이전 스테이션 포트 중 마지막 엑세스 가능한 포트로 스킵합니다.
	[↓]	스캡 모드를 실행하고 현재 포트에서 다음 스테이션 포트 중 첫 번째 엑세스 가능한 포트로 스킵합니다.

CL5808/CL5816 LCD s多电脑切换器快速安装卡 www.aten.com 电话支持：010-5255-0110

系统需求

外接式控制端

外接控制端所需要搭配的硬件如下:
• 一组 VGA、SVGA或MultiSync的显示器，该显示器可支持安装架构下任何电脑使用的最高分辨率
• 一组USB 或 PS/2 键盘和鼠标

电脑

各台电脑必须安装以下设备:
• 一组VGA,SVGA,或multisync HDB-15连接端口的视频显示卡
注意: CL5808/CL5816整合的LCD显示器，其最高分辨率为1280 x 1024 @ 75 Hz。请确定连接架构下，任何一台电脑的分辨率设定，皆未超过LCD显示器的最高分辨率。
• PS/2 鼠标和键盘连接端口 (6-pin Mini-DIN)，或一个USB连接端口
• 支持Sun USB系统，如果需支持Sun序列系统，需搭配使用ATEN CV130A Sun控制端模块。

硬件检视 Ⓐ

前视图

1. 上把手
2. 模块滑出扣钮
3. LCD 模块
4. 键盘模块
5. USB连接端口
6. 下把手
7. 外接鼠标连接端口
8. 电源LED指示灯
9. LCD滑出扣钮
10. 机架固定片

键盘模块

1. 触控板
2. 键盘
3. 连接端口选择按键和LED指示灯
4. 机台编号LED指示灯
5. 机台选择按键
6. Lock LED指示灯
7. 重置开关
8. 键盘滑出扣钮

LCD模块

1. LCD显示器
2. 连接端口方向按键
3. LCD OSD控制开关
4. LCD电源按钮
5. 固件更新区

后视图

1. 电源插座
2. 电源开关
3. 串联连接端口
4. 电脑连接端口区
5. 接地端口
6. 外接控制端连接端口

注意: 前视图及后视图与CL5808相似，主要不同在于CL5808仅有一排连接端口LED指示灯，与一排电脑连接端口(后视图)

硬件安装

标准机架安装 Ⓑ

欲安装切换器于机架上，请执行下列步骤:
1. 当一人将切换器放置机架上，并托住机体时，第二人可将前端安装座锁上螺丝
2. 第一人持续托住机体时，第二人可将L型支撑片，从后端滑入切换器边缘的机架安装座，直到支撑片凸出处与机架接合，此时再使用螺丝将L型支撑片固定于机架上。
3. 完成L型支撑片的固定后，再将前端安装座上的螺丝锁紧

机台架构安装 Ⓒ

单机台安装时，第一台以下并无其它的切换器做串联。安装单层架构，参考连接图(联机图中号码能对应步骤)并执行如下的步骤:
1. 先将CL5808/CL5816做接地. 使用包装内所附接地线的一头连接至切换器的接地端口.接地线的另外一头连接至任何一个接地物。
注意: 请不要略过此一步骤，适当的接地能防止静电或突波所造成的伤害。
2. 如果选择一个外接的控制端连接至CL5808/CL5816，将包装内所附的控制端线缆将键盘、显示器、和鼠标连接至CL5808/5816的控制端连接端口。
注意: 1. 外接控制端可选择性使用
2. 您可以使用任何不同接口的鼠标和键盘组合。例如，您可以使用PS/2的键盘和USB的鼠标。
3. 使用KVM线缆，连接任何可用的KVM连接端口至正在安装电脑的键盘、视频和鼠标连接端口
4. 将电源线插至CL5808/ CL5816 上的电源插座并连接电源线至AC电源。
5. 开启CL5808/CL5816电源之后，再将电脑电源开启。

操作方法

CL5808/CL5816 提供了手动、OSD、热键等三种连接端口选择方式，以切换选择安装架构下的电脑。

手动连接端口切换

连接端口选择

在选择目标机台后，有二个方法能选择目标连接端口。
• 如果键盘模块在收阖状况下，可以使用位于LCD模块左边的连接端口按键。按下UP或DOWN按键以切换至前一端口或下一端口。
• 如果键盘模块拉出时，按下欲存取连接端口所对应的连接端口选择按键(位于键盘模块的上方）。

OSD连接端口切换

可通过LCD模块或外接式控制端上所显示的OSD（显示器选单)检视各端口的状况，连续按下 [Scroll Lock]键两次可启动OSD

OSD显示器选单由两个机台(管理者/用戶)的密码系统所组成。在显示器选单主显示器显示前，会出现一个需要输入密码的登录画面。如果这是第一次使用显示器选单，或者还没有设定密码功能，只需按下[Enter].显示器选单的主显示器便会以管理者模式显示

键盘连接端口切换

所有的热键操作从启动热键模式开始:启动热键模式执行如下三个步骤
Number Lock和 Minus 键(默认热键)
1. 按住【Num Lock】键不放
2. 再按【-】键后放掉
3. 最后放掉【Num Lock】键
[Num Lock] + [-]

Control 和 F12 键 (替代热键)
1. 按住【Ctrl】键不放
2. 再按【F12】键后放掉
3. 最后放掉【Ctrl】键
[Ctrl] + [F12]

热键一览表

[Num Lock] + [-] or [Ctrl] + [F12]	[A] [Enter] or [Q] [Enter]	启动自动扫描(Auto Scan)模式 当自动扫描模式使用中，[P]或鼠标左键会暂停自动扫描。当暂停自动扫描模式，按任何键或鼠标左键会重启自动扫描功能。
	[B]	开关蜂鸣器功能。
	[Esc] or [Spacebar]	离开热键模式。
	[F1]	将操作系统设定为Windows
	[F2]	将操作系统设定为Mac
	[F3]	将操作系统设定为Sun
	[F5]	在目标电脑上执行重启键盘／鼠标。
	[H]	变更热键功能默认键， [Num Lock] + [-]与[Ctrl] + [F12]两键之间可互换。
	[R] [Enter]	仅有管理者能将切换器重存至默认值。
	[SN][PN] [Enter]	切换至对应该ID连接端口的电脑。
	[T]	变更OSD菜单热键，[Ctrl][Ctrl]与[Scroll Lock] [Scroll Lock]两键之间可互换。
	[←]	启动快速浏览模式，并从现有的连接端口，切换至第一个可访问的端口。
	[→]	启动快速浏览模式，并从现有的连接端口，切换至下一个可访问的端口。
	[↑]	启动快速浏览模式，并从现在的连接端口，切换至上一机台可访问的最后连接端口。
	[↓]	启动快速浏览模式，并从现在的连接端口，切换至可访问下一机台的第一个连接端口。

CL5808/CL5816 LCD 多電腦切換器快速安裝卡 www.aten.com 技術服務專線：02-8692-6959

系統需求

外接式控制端

外接控制端所需要搭配的硬體如下:
• 一組 VGA、SVGA或MultiSync的顯示器，該顯示器可支援安裝架構下任何電腦使用的最高解析度
• 一組USB 或 PS/2 鍵盤和滑鼠

電腦

各台電腦必須安裝以下設備:
• 一組VGA,SVGA,或multisync HDB-15連接埠的視訊顯示卡
注意: CL5808/CL5816整合的LCD顯示器，其最高解析度為1280 x 1024 @ 75 Hz。請確定連接架構下，任何一台電腦的解析度設定，皆未超過LCD顯示器的最高解析度。
• PS/2 滑鼠和鍵盤連接埠 (6-pin Mini-DIN)，或一個USB連接埠
• 支援Sun USB系統，如果需支援Sun序列系統，需搭配使用ATEN CV130A Sun控制端轉接器。

硬體檢視 Ⓐ

前視圖

1. 上把手
2. 模組滑出扣鈕
3. LCD 模組
4. 鍵盤模組
5. USB連接埠
6. 下把手
7. 外接滑鼠連接埠
8. 電源LED指示燈
9. LCD滑出扣鈕
10. 機架固定片

鍵盤模組

1. 觸控板
2. 鍵盤
3. 連接埠選擇按鍵和LED指示燈
4. 機台編號LED指示燈
5. 機台選擇按鍵
6. Lock LED指示燈
7. 重置開關
8. 鍵盤滑出扣鈕

LCD模組

1. LCD顯示螢幕
2. 連接埠方向按鍵
3. LCD OSD控制開關
4. LCD電源按鈕
5. 韌體更新區

背視圖

1. 電源插座
2. 電源開關
3. 串接連接埠
4. 電腦連接埠區
5. 接地埠
6. 外接控制端連接埠

注意: 前視圖及背視圖與CL5808相似，主要不同在於CL5808僅有一排連接埠LED指示燈，與一排電腦連接埠(背視圖)

硬體安裝

標準機架安裝 Ⓑ

欲安裝切換器於機架上，請執行下列步驟：
1. 當一人將切換器放置機架上，並托住機體時，第二人可約略地將前端安裝座鎖上螺絲
2. 第一人持續托住機體時，第二人可將L型支撐片，從後端滑入切換器邊緣的機架安裝座，直到支撐片凸出處與機架接合，此時再使用螺絲將L型支撐片固定於機架上。
3. 完成L型支撐片的固定後，再將前端安裝座上的螺絲鎖緊

單層架構安裝 Ⓒ

單機台安裝時，第一台以下並無其他的切換器做串接。安裝單層架構，參考連接圖(連線圖中號碼能對應步驟)並執行如下的步驟:
1. 先將CL5808/CL5816做接地. 使用包裝內所附接地線的一頭連接至切換器的接地埠,接地線的另外一頭連接至任何一個接地物。
注意: 請不要略過此一步驟，適當的接地能防止靜電或突波所造成的傷害。
2. 如果選擇一個外接的控制端連接至CL5808/CL5816，將包裝內所附的控制端線材將鍵盤、螢幕、和滑鼠連接至CL5808/5816的控制端連接埠。
注意: 1. 外接控制端可選擇性使用
2. 你可以使用任何不同介面的滑鼠和鍵盤組合。例如，你可以使用PS/2的鍵盤和USB的滑鼠。
3. 使用KVM線材，連接任何可用的KVM連接埠至正在安裝電腦的鍵盤、視訊和滑鼠連接埠
4. 將電源線插至CL5808/ CL5816 上的電源插座並連接電源線至AC電源。
5. 開啟CL5808/CL5816電源之後，再將電腦電源開啟。

操作方法

CL5808/CL5816 提供了手動、OSD、熱鍵等三種連接埠選擇方式，以切換選擇安裝架構下的電腦。

手動連接埠切換

連接埠選擇

在選擇目標機台後，有二個方法能選擇目標連接埠。
• 如果鍵盤模組在收闔狀況下，可以使用位於LCD模組左邊的連接埠按鍵。按下UP或DOWN按鍵以切換至前一埠或下一埠。
• 如果鍵盤模組拉出時，按下欲存取連接埠所對應的連接埠選擇按鍵(位於鍵盤模組的上方）。

OSD連接埠切換

可透過LCD模組或外接式控制端上所顯示的OSD（螢幕選單)檢視各埠的狀況，連續按下 [Scroll Lock]鍵兩次可啟動OSD

OSD螢幕選單由二個機台(管理者/使用者)的密碼系統所組成。在螢幕選單主螢幕顯示前，會出現一個需要輸入密碼的登錄畫面。如果這是第一次使用螢幕選單，或者還沒有設定密碼功能，只需按下[Enter].螢幕選單的主螢幕便會以管理者模式顯示

鍵盤連接埠切換

所有的熱鍵操作從啟動熱鍵模式開始:啟動熱鍵模式執行如下三個步